OPIS TECHNICZNY REMONT ŁAZIENKI

Nazwa zadania: Remont łazienki w Zespole Szkolno- Przedszkolnym nr 2 im. Kostka Jagiełły w Zasolu- łazienka przy Sali gimnastycznej

Adres obiektu budowlanego:

Zespół Szkolno – Przedszkolny nr 2 im. Kostka Jagiełły w Zasolu

Zasole, ul. Kostka Jagiełły 8

32-626 Jawiszowice

Inwestor: Gmina Brzeszcze, ul. Kościelna 4, 32-620 Brzeszcze

Nazwy i kody ze Wspólnego Słownika Zamówień (CPV)

71221000-3 Usługi architektoniczne w zakresie obiektów budowlanych

71320000-7 Usługi inżynieryjne w zakresie projektowania

45000000-7 Roboty budowlane

45431000-7 Roboty posadzkarskie, okładziny ścienne

45442100-8 Roboty malarskie

45300000-0 Roboty instalacyjne w budynku

45331000-6 Instalowanie urządzeń grzewczych, wentylacyjnych i klimatyzacyjnych

45330000-9 Roboty instalacyjne wodno – kanalizacyjne i sanitarne

45311200-2 Roboty w zakresie instalacji elektrycznych

Spis zawartości

I. Część opisowa

1. Opis ogólny przedmiotu zamówienia

1.1 Charakterystyczne parametry określające zakres robót budowlanych

1.2 Aktualne uwarunkowania wykonania przedmiotu zamówienia

1.3 Właściwości funkcjonalno-użytkowe

2. Wymagania zamawiającego w stosunku do przedmiotu zamówienia

2.1. Cechy obiektu dotyczące rozwiązań budowlano-konstrukcyjnych

2.2. Szczegółowy zakres robót budowlanych oraz instalacyjnych

2.3. Warunki wykonania i odbioru robót budowlanych

3. Zestawienie materiałów

4. Informacja BIOZ

5. Dokumentacja fotograficzna stanu istniejącego

6. Wizualizacja pomieszczenia

7. Część rysunkowa

8. Przedmiar

9. Kosztorys inwestorski

I. Część opisowa

1. Opis ogólny przedmiotu zamówienia

1.1 Charakterystyczne parametry określające zakres robót budowlanych

Przedmiotem niniejszego zadania jest wykonanie prac polegających na remoncie łazienki zlokalizowanej przy pomieszczeniu Sali gimnastycznej. Zakres prac obejmuje remont istniejącej łazienki, przy odwzorowaniu obecnego usytuowania sanitariatów. Jedyną różnicą w stosunku do obecnego usytuowania jest rozbiórka ścianki działowej oddzielającej toaletę od pomieszczenia z umywalką. Usytuowanie pomieszczenia jak również jego wymiary nie pozwalają na dokonanie jakichkolwiek zmian pozwalających na dostosowanie pomieszczenia do aktualnych przepisów. Ze względu jednak na zły stan techniczny pomieszczenia oraz aspekty wizualne należy bezwzględnie dokonać prac rozbiórkowych polegających na demontażu istniejących okładzin z płytek ścian i podłóg oraz demontaż elementów wyposażenia łazienki jak również sanitariatów.

Zakres robót budowlanych:

- roboty rozbiórkowe i demontażowe,

- roboty instalacyjne urządzeń sanitarnych,

- roboty instalacyjne urządzeń elektrycznych,

- roboty wykończeniowe,

1.2 Aktualne uwarunkowania wykonania przedmiotu zamówienia

Budynek szkoły zlokalizowany jest **w miejscowości Zasole**. Jest to budynek

dwukondygnacyjny wzniesiony metodą tradycyjną. Budynek przeszedł termomodernizację.

Budynek wyposażony jest w następujące media:

– kanalizacja deszczowa

– kanalizacja sanitarna

– instalacja wodociągowa

– instalacja elektryczna

– instalacja teletechniczna

– instalacja C.O.

Istniejące elementy przewidziane do rozbiórki:

- glazura i terakota

- miski WC z górnopłukami i podłączeniem do pionu

- umywalki wraz z armaturą i podłączeniem do pionu

- lampy oświetleniowe sufitowe

-drzwi

Powierzchnia użytkowa pomieszczenia: 2,40m2

Wysokość pomieszczenia: 3,3 m

Istniejący układ pomieszczenia przedstawiono w części graficznej opracowania.

1.3 Ogólne właściwości funkcjonalno-użytkowe

Przed złożeniem oferty Zamawiający zaleca przeprowadzenie wizji w terenie w celu weryfikacji opisu przedmiotu zamówienia. Przed przystąpieniem do realizacji zamówienia Wykonawca, w ramach wynagrodzenia, zobowiązany jest do zbadania istniejących instalacji technicznych. W cenie oferty należy uwzględnić usunięcie kolizji wynikających z realizacji zadania, w zakresie możliwym do przewidzenia na podstawie przekazanej dokumentacji.

2. Wymagania zamawiającego w stosunku do przedmiotu zamówienia

2.1. Przygotowanie terenu budowy

Wykonawca ma obowiązek przed przystąpieniem do prowadzenia prac:

- opracować harmonogram rzeczowo-finansowy prowadzenia robót i uzyskać jego akceptację przez

Zamawiającego oraz Użytkownika obiektu,

- zorganizować zaplecze budowy, oznakować plac budowy oraz ustawić w razie konieczności tablice informacyjne,

- przeprowadzić szczegółową inwentaryzację obiektów zlokalizowanych w pobliżu prowadzenia robót, zabezpieczyć instalacje,

- uzyskać niezbędne zgody właścicieli przyłączy – w przypadku wystąpienia takiej konieczności,

- wyznaczyć kierownika robót, a w razie konieczności kierownika budowy posiadającego

odpowiednie kwalifikacje i stosowne uprawnienia budowlane,

2.2. Szczegółowy zakres robót budowlanych oraz instalacyjnych

Kierownik robót/budowy wyznaczony przez Wykonawcę do nadzorowania robót będzie sprawował nadzór nad robotami i czuwał nad ich wykonaniem zgodnie z wymaganiami Zamawiającego zwartymi w niniejszym opracowaniu oraz obowiązującymi przepisami budowlanymi w dniu realizacji zadania.

Prace rozbiórkowe i demontażowe należy prowadzić bez uciążliwości dla funkcjonowania szkoły.

Zakres prac obejmuje w szczególności:

- demontaż i utylizacja umywalki
- demontaż i utylizacja miski WC
- skucie glazury ze ścian
- skucie gresu na podłodze
- demontaż i utylizacja drzwi 2szt
- demontaż rurociągów
- wywóz i utylizacja gruzu
- wyrównanie ścian i sufitu masą szpachlową lub płytami g-k
- zabudowa pionów
- ułożenie glazury na ścianach do wysokości sufitu 3,0m
- ułożenie gresu na podłodze
- montaż lustra o min. wymiarach 1,0x1,5m
- montaż umywalki z baterią
- montaż miski WC
- wymianę opraw oświetleniowych oraz przewodów eklektycznych wraz z włącznikami
- dostawa i montaż wyposażenia łazienki

Wszelkie czynności niewymienione w opisie technicznym, które w toku realizacji okażą się niezbędne do osiągnięcia zamierzonego efektu, powinny zostać wykonane w ramach zaoferowanego wynagrodzenia, o ile wynikają z opisu przedmiotu zamówienia lub zasad wiedzy technicznej.

2.3. Warunki wykonania i odbioru robót budowlanych

Zgodność robót z opisem technicznym

Wykonawca jest odpowiedzialny za jakość prac i ich zgodność z opisem technicznym, specyfikacjami technicznymi i instrukcjami Inspektora Nadzoru Inwestorskiego. Wykonawca jest zobowiązany wykonywać wszystkie roboty według opisu technicznego, specyfikacji technicznej i ustaleniami z Zamawiającym i Użytkownikiem w trakcie realizacji robót.

Ogólne zasady wykonania robót

Wykonawca jest odpowiedzialny za prowadzenie robót zgodnie z umową i ścisłe przestrzeganie przedstawionego do akceptacji Zamawiającemu harmonogramu robót oraz za jakość zastosowanych materiałów i wykonywanych robót, za ich zgodność z wymaganiami specyfikacji technicznych, projektu organizacji robót oraz poleceniami Inspektora Nadzoru Inwestorskiego. Decyzje Inspektora Nadzoru Inwestorskiego dotyczące akceptacji lub odrzucenia materiałów i elementów robót będą oparte na wymaganiach sformułowanych w umowie i szczegółowych specyfikacjach technicznych, a także w normach i wytycznych wykonania i odbioru robót. Przy podejmowaniu decyzji Inspektor Nadzoru Inwestorskiego uwzględnia wyniki badań materiałów i jakości robót, dopuszczalne niedokładności normalnie występujące przy produkcji i przy badaniach materiałów, doświadczenia z przeszłości, wyniki badań naukowych oraz inne czynniki wpływające na rozważaną kwestię. Polecenia Inspektora Nadzoru Inwestorskiego będą wykonywane nie później niż w czasie przez niego wyznaczonym, po ich otrzymaniu przez wykonawcę, pod groźbą wstrzymania robót. Skutki finansowe z tego tytułu poniesie wykonawca. Wykonawca zabezpieczy miejsce wykonywania robót przed dostępem osób trzecich.

Teren prowadzenia robót

Wszelkie prace prowadzone będą wewnątrz budynku. Miejsce gdzie wykonywane będą prace należy zabezpieczyć i wygrodzić szczelnie przed dostępem osób niepowołanych. Ze względu na prowadzenie prac w budynku szkoły należy zachować szczególną ostrożność.

Na terenie szkoły zezwala się na umieszczenie kontenera gruzowego oraz składowanie urządzeń oraz materiałów budowlanych pod warunkiem ich ogrodzenia i zabezpieczenia.

Materiały

Materiały stosowane przy wykonywaniu robót muszą być nowe i nieużywane.

Materiały powinny spełniać wymogi art. 10 Ustawy Prawo Budowlane.

Do pomieszczeń łazienek należy przewidzieć farby oraz płyty g-k nadające się do stosowania w pomieszczeniach wilgotnych.

Wszystkie wbudowywane materiały w trakcie wykonywania robót muszą być zgodne z wymaganiami określonymi w poszczególnych szczegółowych specyfikacjach technicznych oraz niniejszym opisem technicznym i dodatkowo każdorazowo zatwierdzone przez inspektora nadzoru. Każdorazowo przed zamówieniem materiałów na budowę, należy przygotować kartę zatwierdzenia materiału wraz z deklaracjami jak również próbkami materiału w przypadku płytek czy farb.

ZABUDOWA PŁYTEK ŚCIENNYCH

Ściany na całej wysokości wyłożone płytkami zgodnie z zestawieniem materiałowym. Ściany założone w płytach do wysokości 3m. W miejscach zabudowy sedesów, zabudowa płytami imitującymi lamele na wysokość 1,5m na całej szerokości pomieszczenia. Płytki zakończone listwami.

Podłoga z płytek gresowych, antypoślizgowych min. R10 zgodnie z zestawieniem materiałowym. Wentylacja poprzez istniejące kanały wentylacji grawitacyjnej.

BUDOWA SUFITÓW PODWIESZANYCH

Ze względu na dużą wysokość pomieszczenia zaprojektowano sufit podwieszony, zamocowany na wysokości 3,00m. Sufit wykonać z wodoodpornych płyt gipsowo-kartonowych na stelażu. W suficie podwieszonym zostanie zamontowane oświetlenie punktowe LED.

Sufit malowany farbami zmywalnymi w kolorze białym.

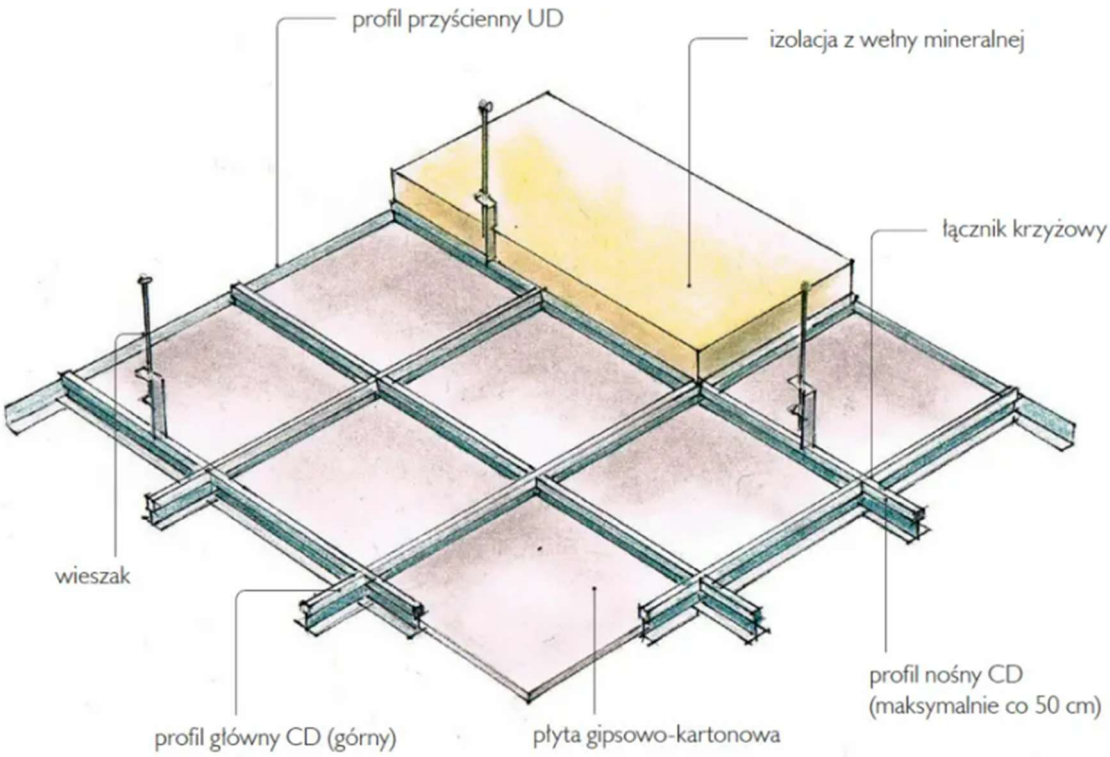

ŁAZIENKA – WYSOKOŚCI MONTAŻU ELEMENTÓW



ZESTAWIENIE MATERIAŁÓW				
ŁAZIENKA- PRZY SALI GIMNASTYCZNEJ				
Nr.	Produkt	Wizualizacja	Ilość	Wysokość montażu (od podłogi)
1	Płytki podłogowe- spiekana płytka podłogowa kolor beżowy 60x60 cm lub 30x60 cm, parametr poślizgu R10 np. RAKO Abetone DAK62840	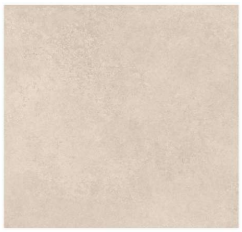	2,40m2	
2	Płytki ścienne kolor beżowy 30x60 cm- np. RAKO Abetone WAKVK840 wall tile beige		19,32m2	
3	Płytki ścienne- imitalacja lameli 30x60 cm np. glazura boseli wood lamel beige structure matt rectified 29,8x59,8 cersanit		1,44m2	zabudowa na wysokości 1,50m celem obudowy sedesu. Wykoannie na pełnej szerokości pomieszczenia
4	Farba lateksowa- kolor biały (sufit) np.Beckers Designer White		2,40m2	
5	Lustro łazienkowe np. Mexen Miko bezramowe LED 60x80 cm		1 szt	dolna krawędź ok. 120 cm
6	Umywalka wisząca biała 50x40 cm np. Roca Adele umywalka półokrągła ścienna biała		1 szt	górna krawędź ok. 85–90 cm

7	Bateria umywalkowa chrom Np: GROHE BauEdge lub inna nie gorszej klasy i o nie gorszych parametrach		1 szt	ok. 105–110 cm
8	Syfon kolor Chrom		1 szt	ok. 50–60 cm
9	Dozownik mydła ze stali nierdzewnej np. Dozownik mydła w płynie InoxOne stal nierdzewna matowa		1 szt	ok. 110–120 cm
10	Dozownik ręczników papierowych, stalowy, 105x275x365 mm np. STALGAST, 643000		1 szt	ok. 120–130 cm
11	Pojemnik na papier toaletowy ze stali nierdzewnej		1 szt	ok. 60–70 cm
12	Stelaż podtynkowy do miski wiszącej			miska: 40–45 cm (wysokość siedziska)
13	Przycisk spłukujący do stelażu – kolor chrom			ok. 100–110 cm
14	Miska sedesowa wisząca z deską np. Koło Style miska WC ustępowa lejowa wisząca biała L23100000 + deska lub inna nie gorszej klasy i o nie gorszych parametrach		1 szt	miska: 40–45 cm (wysokość siedziska)

15	Drzwi z ościeżnicą gładkie w kolorze białym		1 szt	
16	Oprawa sufitowa biała podtynkowa led o średnicy ok 17cm i barwie światła białej naturalnej		2 szt	

INFORMACJA BIOZ

do projektu remontu łazieneki w Zespół Szkolno – Przedszkolny nr 2 im. Kostka Jagiełły w Zasolu- łazienka przy Sali Gimnastycznej

1. Informacje ogólne

Obiekt:

Zespół Szkolno – Przedszkolny nr 2 im. Kostka Jagiełły w Zasolu

Zasole, ul. Kostka Jagiełły 8

32-626 Jawiszowice

Inwestor:

Gmina Brzeszcze, ul. Kościelna 4, 32-620 Brzeszcze

2. Cel i zakres opracowania

Informacja jest sporządzana w celu dostarczenia kierownikowi budowy wiadomości, w oparciu o które sporządzi plan BIOZ. Informacja sporządzana jest w celu wskazania możliwych zagrożeń oraz sposobów zapobiegania.

W czasie budowy obiektu będą występować następujące zagrożenia bezpieczeństwa i zdrowia ludzi:

- wykonanie prac przy budowie nowych otworów drzwiowych;
- roboty tynkarskie, malarskie i lakiernicze;
- układanie płytek ściennych i podłogowych;
- roboty instalacyjne sanitarne, wentylacyjne i elektryczne;
- składowanie materiałów;

Prace remontowe obejmować będą piętro budynku szkoły. Planowane prace budowlane będą obejmować jedynie fragmenty budynku. Należy zabezpieczyć pozostałe, nie przewidziane do zmiany elementy budynku i wyposażenia przed uszkodzeniem. Prace związane z umieszczeniem kontenera gruzowego przed budynkiem oraz składowanie materiałów ogrodzić i zabezpieczyć tak aby ograniczyć do minimum dostęp osób trzecich.

Wskazanie sposobu instruktażu przed przystąpieniem do realizacji robót niebezpiecznych. Zgodnie z art. 237 ustawy Kodeksu pracy, pracownika nie wolno dopuścić do pracy, do której

wykonywania nie posiada kwalifikacji o potrzebnych umiejętności oraz dostatecznej znajomości BHP.

Pracownik musi przejść szkolenie:

1) ogólne

2) stanowiskowe

Pracownik powinien posiadać aktualnie badania lekarskie.

Szkolenie musi prowadzić osoba posiadająca odpowiednie uprawnienia.

Wskazanie środków technicznych i organizacyjnych zapobiegających niebezpieczeństwom.

Roboty należy prowadzić zgodnie z warunkami technicznymi wykonawstwa oraz Rozporządzenia Ministra Infrastruktury 6.02.2003r. Dz. U. Nr 47 poz. 401 w sprawie BHP podczas wykonywania robót budowlanych.

W szczególności należy:

–zabezpieczyć teren prowadzonych prac;

– zapewnić przeszkolenie okresowe personelu w zakresie BHP w zakresie technologii robót;

– należy zapewnić pracownikom odzież roboczą i sprzęt ochrony osobistej;

– narzędzia podręczne muszą być w dobrym stanie technicznym;

– użycie uszkodzonych narzędzi jest zabronione;

– miejsca niebezpieczne należy oznakować tablicami ostrzegawczymi;

Maszyny i urządzenia.

– używany sprzęt podnoszący winien mieć aktualne badania UDT

– nie wolno używać zawiesi nie posiadających atestu

– sprzęt stosowany musi być sprawny

– naprawy sprzętu muszą przeprowadzać osoby uprawnione

– używany sprzęt musi posiadać oznakowanie (tabliczki znamionowe) i instrukcję obsługi

– urządzenia podnoszące muszą być sprawdzane codziennie przed przystąpieniem do pracy

– pomosty robocze muszą posiadać poręcze

– pomosty robocze muszą posiadać atesty

Uwagi końcowe:

- Roboty prowadzić pod nadzorem osób uprawnionych
- Roboty prowadzić zachowaniem przepisów BHP i stateczności elementów konstrukcyjnych
- Roboty wykonywać zgodnie z: „Wytycznymi wykonania i odbioru robót budowlanych" Arkady 1989 r., sprawdzając aktualność norm i przepisów wymienionych w opracowaniu Rozporządzeniem Min. Infrastruktury z dnia 6.02.2003 r. w sprawie bezpieczeństwa i higieny pracy podczas wykonywania robót budowlanych (Dz. U. nr 47) z zaleceniami i wytycznymi producentów materiałów oraz z zasadami tzw. sztuki budowlanej
- Materiały budowlane powinny posiadać niezbędne certyfikaty, deklaracje zgodności z PN lub aprobatę techniczną.

Załącznik nr 1- **Remont łazienki w Zespole Szkolno- Przedszkolnym nr 2 im. Kostka Jagiełły w Zasolu- łazienka przy Sali gimnastycznej**



Załącznik nr 2- **Remont łazienki w Zespole Szkolno- Przedszkolnym nr 2 im. Kostka Jagiełły w Zasolu- łazienka przy Sali gimnastycznej**



STAN ISTNIEJĄCY

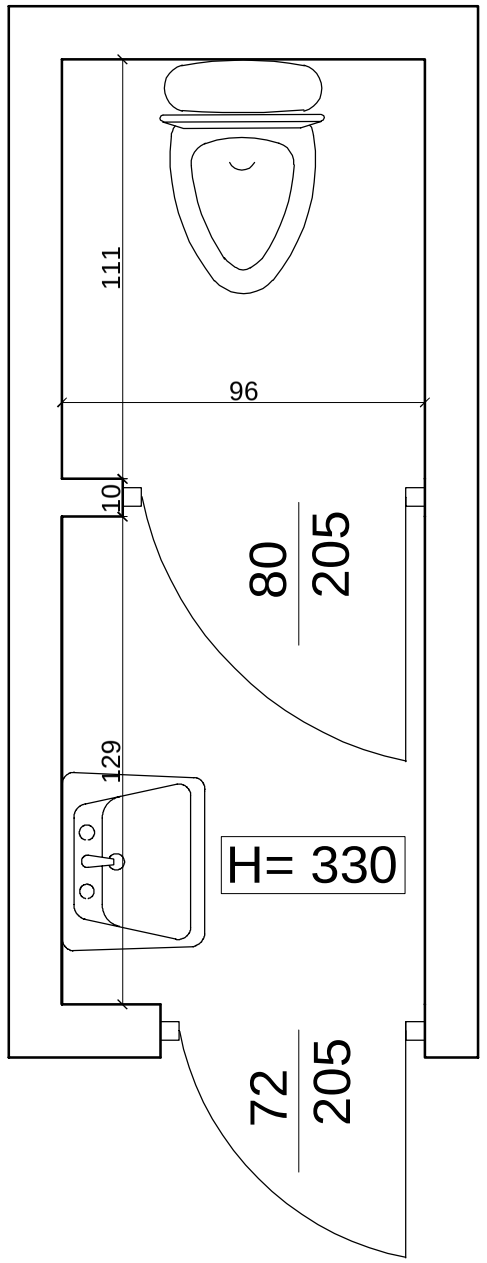

PLAN ROZBIÓRKI

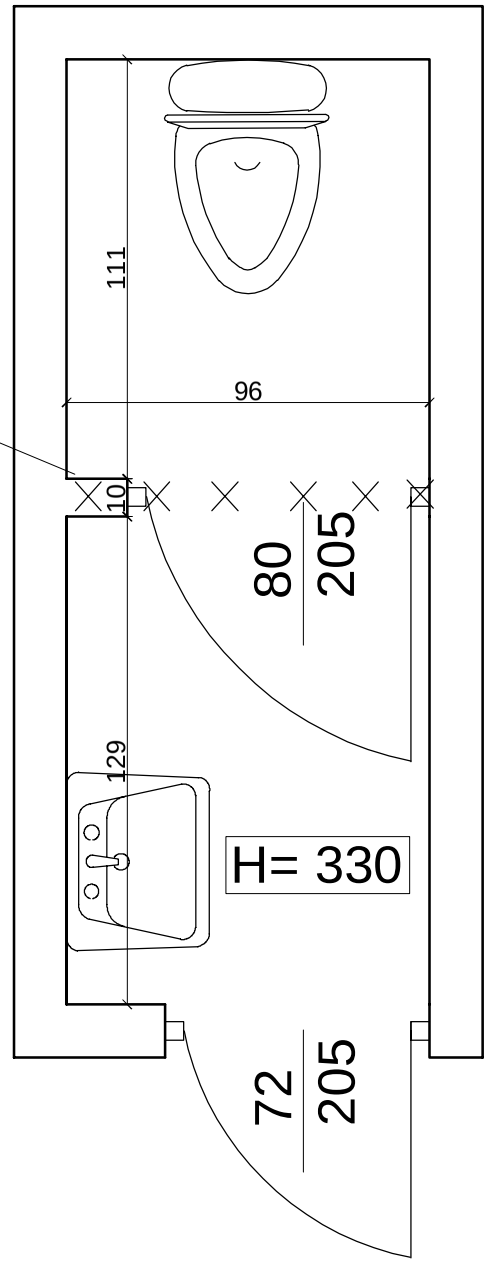

Inwestor:
Gmina Brzeszcze, ul. Kościelna 4, 32-620 Brzeszcze

Remont łazienki w Zespole Szkolno- Przedszkolnym nr 2
im. Kostka Jagiełły w Zasolu- łazienka przy sali gimnastycznej

Stan istniejący

Zabudowa stelaża podtynkowego z płyt GK 1,25mm wodoodpornego na wysokość 1,50m

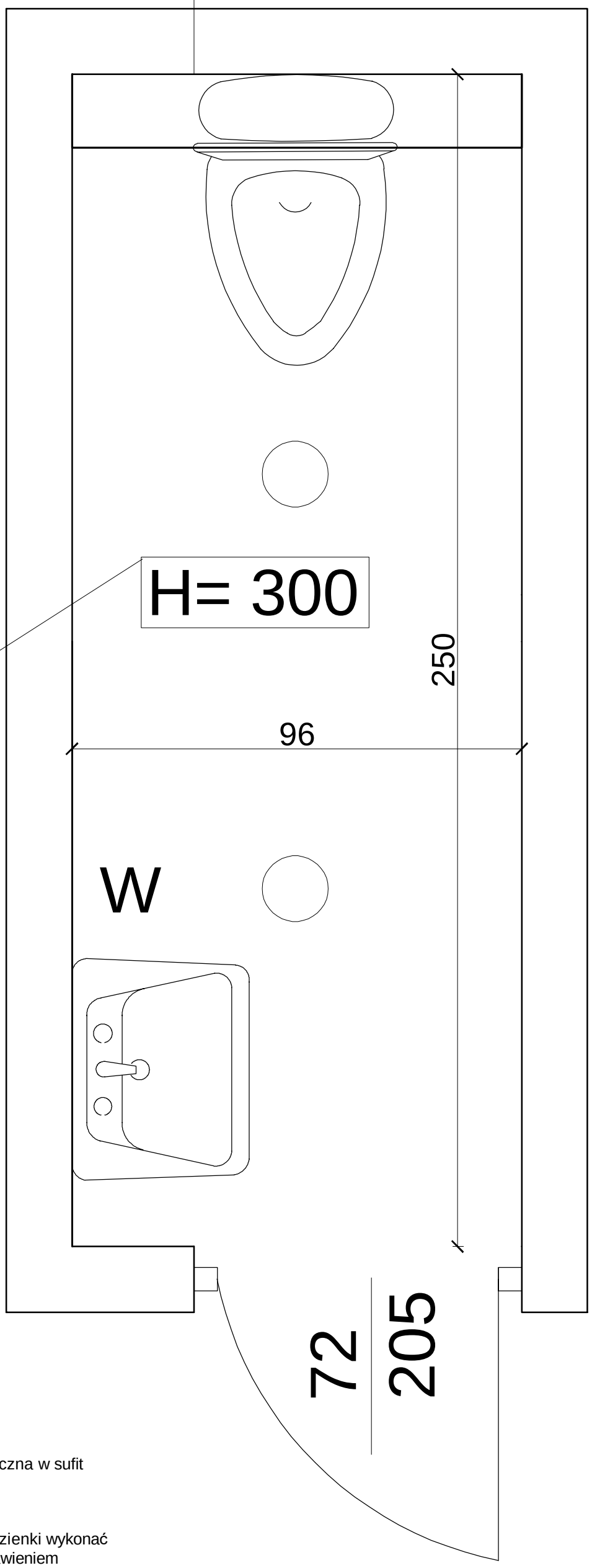

Z uwagi na istniejącą wysokość pomieszczenia należy zabudować sufit podwieszany GK 1,25 mm z płyt wodoodpornych, celem uzyskania wysokości pomieszczenia 3,00m

LEGENDA:

oprawa wpuszoczna w sufit podwieszany

W — wyposażenie łazienki wykonać zgodnie z zestawieniem tabelarycznym stanowiącym załącznik dokumentacji

P — wykonanie przyłączy do umywalki i toalety wykorzystując istniejace punkty sanitarne- podpięcia wykonać zabudowając nowe przyłącza w starym śladzie

Inwestor:
Gmina Brzeszcze, ul. Kościelna 4, 32-620 Brzeszcze

Remont łazienki w Zespole Szkolno- Przedszkolnym nr 2 im. Kostka Jagiełły w Zasolu- łazienka przy sali gimanstycznej

Stan projektowany

Przedmiar robót

Obiekt	Remont łazienki w Zespole Szkolno- Przedszkolnym nr 2 im. Kostka Jagiełły w Zasolu- łazienka przy sali gimnastycznej
Lokalizacja	Zespół Szkolno – Przedszkolny nr 2 im. Kostka Jagiełły w Zasolu Zasole, ul. Kostka Jagiełły 8 32-626 Jawiszowice
Zamawiający	Gmina Brzeszcze, ul. Kościelna 4, 32-620 Brzeszcze
Wykonawca	mgr inż Dominika Luty

Tabela przedmiaru robót

Remont łazienki w Zespole Szkolno- Przedszkolnym nr 2 im. Kostka Jagiełły w Zasolu- łazienka przy sali gimnastycznej

Nr	Podstawa	Nr ST	Opis robót	Jm	Ilość
			REMONT ŁAZIENKI		
			1 Roboty rozbiórkowe		
1	KNR-W 4-01 0353-04		Wykucie z muru ościeżnic stalowych i demontaż skrzydeł wraz z kosztami utylizacji materiałów z rozbiórki, wraz z powiększeniem otworu do szerokości 1m tak aby możliwa byłą zabudowa większych drzwi	szt.	2
2	KNR-W 4-01 0820-08		Rozebranie okładziny ściennej z płytek wraz z kosztami utylizacji materiałów z rozbiórki		
			ściany 2*(0,96+0,96+2,5+2,5+0,96+0,96-3*0,72*2)	m2	9,04
			razem	m2	9,04
3	KNR 4-04 0504- 03		Rozebranie posadzek z płytek ceramicznych	m2	2,4
4	KNR 4-04 1101- 01		Transport gruzu z terenu rozbiórki przy ręcznym załado- waniu i wyładowaniu ciągnikiem kołowym z przyczepą na odległość do 1 km	m3	0,783
			2 Demontaże		
1	KNR-W 4-02 0234-06		Demontaż urządzeń sanitarnych z korkowaniem podejść dopływowych i odpływowych - umywalki	kpl.	1
2	KNR-W 4-02 0234-08		Demontaż urządzeń sanitarnych z korkowaniem podejść dopływowych i odpływowych - ustęp z miską porcelanową	kpl.	1
3	KNR-W 4-02 0141-01		Demontaż baterii umywalkowej lub zmywakowej	szt.	1
4	KNR-W 4-02 0232-03		Demontaż podejścia odpływowego z rur żeliwnych o śr. 50-80 mm	szt.	1
5	KNR-W 4-02 0229-05		Demontaż rurociągu żeliwnego kanalizacyjnego o śr. 150 mm - na ścianach budynku	m	1
6	kalk. własna		Demontaż elementów tj: podajnik mydła, podajnik ręcznika papierowego, włączniki, kontakty, szczotki do ubikacji itp	kpl.	5
			3 Sanitarne		
			3.1 Kanalizacja		
1	KNR-W 2-15 0208-04		Rurociągi z PVC kanalizacyjne o śr. 160 mm na ścianach w budynkach niemieszkalnych o połączeniach wciskowych	m	3
2	KNR-W 2-15 0208-03		Rurociągi z PVC kanalizacyjne o śr. 110 mm na ścianach w budynkach niemieszkalnych o połączeniach wciskowych	m	3
3	KNR-W 2-15 0208-02		Rurociągi z PVC kanalizacyjne o śr. 75 mm na ścianach w budynkach niemieszkalnych o połączeniach wciskowych	m	3
4	KNR-W 2-15 0211-03		Dodatki za wykonanie podejść odpływowych z PVC o śr. 110 mm o połączeniach wciskowych	podej.	1
5	KNR-W 2-15 0211-02		Dodatki za wykonanie podejść odpływowych z PVC o śr. 75 mm o połączeniach wciskowych	podej.	1
			3.2 Wodociąg		
1	KNR-W 2-15 0112-01		Rurociągi z tworzyw sztucznych (PP, PE, PB) o śr. ze- wnętrznej 20 mm o połączeniach zgrzewanych, na ścia- nach w budynkach niemieszkalnych	m	3
2	kalk. własna		Wykucie bruzd o szer. do 2,5 cm w ścianach - podłoże z gipsu, tynku, gazobetonu	m	3
3	KNR 0-34 0101- 03		Izolacja rurociągów śr. 12-22 mm otulinami Thermaflex FRZ - jednowarstwowymi gr. 9 mm (E)	m	3
4	KNR-W 2-15 0116-06		Dodatki za podejścia dopływowe w rurociągach z tworzyw sztucznych do płuczek ustępowych o połączeniu sztywnym o śr. zewnętrznej 20 mm	szt.	1
5	KNR-W 2-15 0116-07		Dodatki za podejścia dopływowe w rurociągach z tworzyw sztucznych do zaworów czerpalnych, baterii, płuczek o połączeniu elastycznym z tworzywa o śr. ze- wnętrznej 20 mm	szt.	1
6	KNR-W 2-15 0116-01		Dodatki za podejścia dopływowe w rurociągach z tworzyw sztucznych do zaworów czerpalnych, baterii, mieszaczy, hydrantów itp. o połączeniu sztywnym o śr. zewnętrznej 20 mm	szt.	1

Tabela przedmiaru robót

Remont łazienki w Zespole Szkolno- Przedszkolnym nr 2 im. Kostka Jagiełły w Zasolu- łazienka przy sali gimnastycznej

Nr	Podstawa	Nr ST	Opis robót	Jm	Ilość
7	KNR-W 2-15 0132-01		Zawory przelotowe i zwrotne instalacji wodociągowych z rur z tworzyw sztucznych o śr. nominalnej 15 mm	szt.	1
			3.3 Biały montaż		
1	KNR-W 2-15 0230-02		Umywalki pojedyncze porcelanowe z syfonem gruszkowym	kpl.	1
2	KNR-W 2-15 0137-03		Baterie umywalkowe jednouchwytowe z dwoma zaworami o śr. nominalnej 15 mm	szt.	1
3	kalk. własna		Montaż 1 kpl = dozownika mydła w płynie,uchywtu na papier, szczotki do wc, lustro	kpl	5
4	KNR 2-15/GE-BERIT 0104-01		Urządzenia sanitarne na elemencie montażowym - ustęp gebrit stelaż	kpl.	1
5	KNR 2-15/GE-BERIT 0105-02		Przyciski do spłuczek podtynkowych publicznych	szt.	1
6	KNR-W 2-15 0135-02		Zawory czerpalne o śr. nominalnej 20 mm	szt.	1
			4 Wyrównanie posadzek		
1	KNR-W 2-02 1104-01		Warstwy wyrównawcze pod posadzki z zaprawy cementowej grubości 20 mm zatarte na ostro	m2	2,4
2	KNR-W 2-02 1104-03		Warstwy wyrównawcze pod posadzki z zaprawy cementowej - dodatek lub potrącenie za zmianę grubości o 10 mm Krotność = 2	m2	2,4
			6 Licowanie ścian płytkami		
1	KNR AT-22 0101-02		Przygotowanie podłoża pod wykonanie okładzin ściennych - jednokrotne gruntowanie podłoża pod kleje cementowe	m2	19,36
2	KNR AT-22 0204-07		Okładziny ścienne z płytek z kamieni sztucznych o regularnych kształtach na zaprawie klejowej cienkowarstwowej; płytki o wymiarach 30x60 cm PŁYTKI WZOREM DOPASOWANE DO WIZUALIZACJI POMIESZCZEŃ	m2	19,36
3	KNR AT-22 0102-05		Obsadzenie drobnych elementów w okładzinie ceraicznej - kratki wentylacyjne	szt.	1
			7 Układania płytek podłogowych		
1	KNR AT-23 0101-02		Przygotowanie podłoża pod wykonanie okładzin podłogowych - jednokrotne gruntowanie podłoża pod kleje cementowe	m2	2,4
2	KNR AT-23 0206-07		Okładziny podłogowe z płytek z kamieni sztucznych o regularnych kształtach na zaprawie klejowej cienkowarstwowej; płytki o wymiarach 30x60 cm PŁYTKI WZOREM DOPASOWANE DO WIZUALIZACJI POMIESZCZEŃ. DOPUSZCZA SIĘ UŁOŻENIE PŁYTEK O WIĘKSZYM WYMIARZE, PRZY ZACHOWANIU PARAMETRÓW I KOLORYSTYKI	m2	2,4
			8 Malowanie pomieszczeń		
1	KNR 2-02 2005/04		Okładziny stropów z płyt g-k celem dostosowania wysokości sufitu do 3m	m2	2,4
2	NNRNKB 202 1134-01		(z.VII) Gruntowanie podłoży preparatami - powierzchnie poziome	m2	2,4
3	KNR 4-01 1204- 01		Dwukrotne malowanie farbami lateksowymi starych tynków wewnętrznych sufitów	m2	2,4
			9 Stolarka drzwiowa		
1	KNR-W 2-02 1025-01 analogia		Ościeżnice stalowe dla drzwi płytowych łazienkowych	szt.	1
2	KNR-W 2-02 1022-04 analogia		Skrzydła drzwiowe płytowe wewnętrzne szklone jednos- krzydłowe, łazienkowe, z szybą, oraz otworami wentylacyjnymi, klamka, zamek łazienkowy- wraz z powieszeniem otworu drzwiowego	m2	1,845
			10 Instalacje elektryczne		
1	kalk. własna		Demontaż istniejących lamp oświetlenowych	szt.	2

Tabela przedmiaru robót

Remont łazienki w Zespole Szkolno- Przedszkolnym nr 2 im. Kostka Jagiełły w Zasolu- łazienka przy sali gimnastycznej

Nr	Podstawa	Nr ST	Opis robót	Jm	Ilość
2	kalk. własna		Demontaż istniejących przełączników światła	szt.	2
3	KNNR 5 0501- 02		Oprawy oświetleniowe zawieszane LED- do ustalenia z Inwestorem na etapie realizacji robót	kpl.	2
4	KNNR 5 1207- 01		Wykucie bruzd dla przewodów wtynkowych w cegle	m	5
5	KNNR 5 1208- 01		Zaprawianie bruzd o szerokości do 25 mm	m	4
6	KNNR 5 0301- 11		Przygotowanie podłoża pod osprzęt instalacyjny moco- wany na zaprawie cementowej lub gipsowej - wykonanie ślepych otworów w podłożu ceglanym	szt.	1
7	KNNR 5 0307- 01		Łączniki i przyciski instalacyjne bryzgoszczelne jedno- biegunowe	szt.	3

Wartość kosztorysowa	**22 784,07**
Podatek VAT 23%	**5 240,34**
Cena kosztorysowa	**28 024,41**
Słownie: dwadzieścia osiem tysięcy dwadzieścia cztery i 41/100 zł	

Kosztorys inwestorski

Obiekt	Remont łazienki w Zespole Szkolno- Przedszkolnym nr 2 im. Kostka Jagiełły w Zasolu- łazienka przy sali gimnastycznej
Lokalizacja	Zespół Szkolno – Przedszkolny nr 2 im. Kostka Jagiełły w Zasolu Zasole, ul. Kostka Jagiełły 8 32-626 Jawiszowice
Zamawiający	Gmina Brzeszcze, ul. Kościelna 4, 32-620 Brzeszcze
Wykonawca	mgr inż Dominika Luty
Stawka robocizny	36,00 zł/r-g
Koszty pośrednie	60% (R+S)
Zysk	10% R+S+Kp(R+S)

Kosztorys

Remont łazienki w Zespole Szkolno- Przedszkolnym nr 2 im. Kostka Jagiełły w Zasolu- łazienka przy sali gimnastycznej

Nr	Podstawa	Opis	Jm	Ilość	Cena jednostkowa	Wartość
		REMONT ŁAZIENKI				**22 784,07**
		1 Roboty rozbiórkowe				**1 154,29**
1	KNR-W 4-01 0353-04	Wykucie z muru ościeżnic stalowych i demontaż skrzydeł wraz z kosztami utylizacji materiałów z rozbiórki, wraz z powiększeniem otworu do szerokości 1m tak aby możliwa byłą zabudowa większych drzwi	szt.	2	73,50	147,00
2	KNR-W 4-01 0820-08	Rozebranie okładziny ściennej z płytek wraz z kosztami utylizacji materiałów z rozbiórki	m2	9,04	87,44	790,46
3	KNR 4-04 0504- 03	Rozebranie posadzek z płytek ceramicznych	m2	2,4	32,95	79,08
4	KNR 4-04 1101- 01	Transport gruzu z terenu rozbiórki przy ręcznym załado- waniu i wyładowaniu ciągnikiem kołowym z przyczepą na odległość do 1 km	m3	0,783	175,93	137,75
		2 Demontaże				**631,43**
1	KNR-W 4-02 0234-06	Demontaż urządzeń sanitarnych z korkowaniem podejść dopływowych i odpływowych - umywalki	kpl.	1	63,36	63,36
2	KNR-W 4-02 0234-08	Demontaż urządzeń sanitarnych z korkowaniem podejść dopływowych i odpływowych - ustęp z miską porcelanową	kpl.	1	217,96	217,96
3	KNR-W 4-02 0141-01	Demontaż baterii umywalkowej lub zmywakowej	szt.	1	44,35	44,35
4	KNR-W 4-02 0232-03	Demontaż podejścia odpływowego z rur żeliwnych o śr. 50-80 mm	szt.	1	36,75	36,75
5	KNR-W 4-02 0229-05	Demontaż rurociągu żeliwnego kanalizacyjnego o śr. 150 mm - na ścianach budynku	m	1	19,01	19,01
6	kalk. własna	Demontaż elementów tj: podajnik mydła, podajnik ręcznika papierowego, włączniki, kontakty, szczotki do ubikacji itp	kpl.	5	50,00	250,00
		3 Sanitarne				**9 067,21**
		3.1 Kanalizacja				**1 910,36**
1	KNR-W 2-15 0208-04	Rurociągi z PVC kanalizacyjne o śr. 160 mm na ścianach w budynkach niemieszkalnych o połączeniach wciskowych	m	3	144,25	432,75
2	KNR-W 2-15 0208-03	Rurociągi z PVC kanalizacyjne o śr. 110 mm na ścianach w budynkach niemieszkalnych o połączeniach wciskowych	m	3	154,03	462,09
3	KNR-W 2-15 0208-02	Rurociągi z PVC kanalizacyjne o śr. 75 mm na ścianach w budynkach niemieszkalnych o połączeniach wciskowych	m	3	144,60	433,80
4	KNR-W 2-15 0211-03	Dodatki za wykonanie podejść odpływowych z PVC o śr. 110 mm o połączeniach wciskowych	podej.	1	290,13	290,13
5	KNR-W 2-15 0211-02	Dodatki za wykonanie podejść odpływowych z PVC o śr. 75 mm o połączeniach wciskowych	podej.	1	291,59	291,59
		3.2 Wodociąg				**1 582,92**
1	KNR-W 2-15 0112-01	Rurociągi z tworzyw sztucznych (PP, PE, PB) o śr. ze- wnętrznej 20 mm o połączeniach zgrzewanych, na ścia- nach w budynkach niemieszkalnych	m	3	126,78	380,34
2	kalk. własna	Wykucie bruzd o szer. do 2,5 cm w ścianach - podłoże z gipsu, tynku, gazobetonu	m	3	55,00	165,00
3	KNR 0-34 0101- 03	Izolacja rurociągów śr. 12-22 mm otulinami Thermaflex FRZ - jednowarstwowymi gr. 9 mm (E)	m	3	61,13	183,39
4	KNR-W 2-15 0116-06	Dodatki za podejścia dopływowe w rurociągach z tworzyw sztucznych do płuczek ustępowych o połączeniu sztywnym o śr. zewnętrznej 20 mm	szt.	1	194,45	194,45
5	KNR-W 2-15 0116-07	Dodatki za podejścia dopływowe w rurociągach z tworzyw sztucznych do zaworów czerpalnych, baterii, płuczek o połączeniu elastycznym z tworzywa o śr. ze- wnętrznej 20 mm	szt.	1	139,93	139,93
6	KNR-W 2-15 0116-01	Dodatki za podejścia dopływowe w rurociągach z tworzyw sztucznych do zaworów czerpalnych, baterii, mieszaczy, hydrantów itp. o połączeniu sztywnym o śr. zewnętrznej 20 mm	szt.	1	140,20	140,20
7	KNR-W 2-15 0132-01	Zawory przelotowe i zwrotne instalacji wodociągowych z rur z tworzyw sztucznych o śr. nominalnej 15 mm	szt.	1	379,61	379,61

Kosztorys

Remont łazienki w Zespole Szkolno- Przedszkolnym nr 2 im. Kostka Jagiełły w Zasolu- łazienka przy sali gimnastycznej

Nr	Podstawa	Opis	Jm	Ilość	Cena jednostkowa	Wartość
		3.3 Biały montaż				**5 573,93**
1	KNR-W 2-15 0230-02	Umywalki pojedyncze porcelanowe z syfonem gruszkowym	kpl.	1	741,87	741,87
2	KNR-W 2-15 0137-03	Baterie umywalkowe jednouchwytowe z dwoma zaworami o śr. nominalnej 15 mm	szt.	1	568,17	568,17
3	kalk. własna	Montaż 1 kpl = dozownika mydła w płynie,uchywtu na papier, szczotki do wc, lustro	kpl	5	250,00	1 250,00
4	KNR 2-15/GE-BERIT 0104-01	Urządzenia sanitarne na elemencie montażowym - ustęp gebrit stelaż	kpl.	1	2 000,00	2 000,00
5	KNR 2-15/GE-BERIT 0105-02	Przyciski do spłuczek podtynkowych publicznych	szt.	1	750,00	750,00
6	KNR-W 2-15 0135-02	Zawory czerpalne o śr. nominalnej 20 mm	szt.	1	263,89	263,89
		4 Wyrównanie posadzek				**107,30**
1	KNR-W 2-02 1104-01	Warstwy wyrównawcze pod posadzki z zaprawy cementowej grubości 20 mm zatarte na ostro	m2	2,4	34,40	82,56
2	KNR-W 2-02 1104-03	Warstwy wyrównawcze pod posadzki z zaprawy cementowej - dodatek lub potrącenie za zmianę grubości o 10 mm Krotność = 2	m2	2,4	10,31	24,74
		6 Licowanie ścian płytkami				**5 617,60**
1	KNR AT-22 0101-02	Przygotowanie podłoża pod wykonanie okładzin ściennych - jednokrotne gruntowanie podłoża pod kleje cementowe	m2	19,36	35,00	677,60
2	KNR AT-22 0204-07	Okładziny ścienne z płytek z kamieni sztucznych o regularnych kształtach na zaprawie klejowej cienkowarstwo- wej; płytki o wymiarach 30x60 cm PŁYTKI WZOREM DOPASOWANE DO WIZUALIZACJI POMIESZCZEŃ	m2	19,36	250,00	4 840,00
3	KNR AT-22 0102-05	Obsadzenie drobnych elementów w okładzinie ceraicznej - kratki wentylacyjne	szt.	1	100,00	100,00
		7 Układania płytek podłogowych				**684,00**
1	KNR AT-23 0101-02	Przygotowanie podłoża pod wykonanie okładzin podłogowych - jednokrotne gruntowanie podłoża pod kleje cementowe	m2	2,4	35,00	84,00
2	KNR AT-23 0206-07	Okładziny podłogowe z płytek z kamieni sztucznych o regularnych kształtach na zaprawie klejowej cienkowars- twowej; płytki o wymiarach 30x60 cm PŁYTKI WZOREM DOPASOWANE DO WIZUALIZACJI POMIESZCZEŃ. DOPUSZCZA SIĘ UŁOŻENIE PŁYTEK O WIĘKSZYM WYMIARZE, PRZY ZACHOWANIU PARAMETRÓW I KOLORYSTYKI	m2	2,4	250,00	600,00
		8 Malowanie pomieszczeń				**859,13**
1	KNR 2-02 2005/04	Okładziny stropów z płyt g-k celem dostosowania wysokości sufitu do 3m	m2	2,4	311,75	748,20
2	NNRNKB 202 1134-01	(z.VII) Gruntowanie podłoży preparatami - powierzchnie poziome	m2	2,4	25,00	60,00
3	KNR 4-01 1204- 01	Dwukrotne malowanie farbami lateksowymi starych tynków wewnętrznych sufitów	m2	2,4	21,22	50,93
		9 Stolarka drzwiowa				**3 013,84**
1	KNR-W 2-02 1025-01 analogia	Ościeżnice stalowe dla drzwi płytowych łazienkowych	szt.	1	398,00	398,00
2	KNR-W 2-02 1022-04 analogia	Skrzydła drzwiowe płytowe wewnętrzne szklone jednos- krzydłowe, łazienkowe, z szybą, oraz otworami wentyla- cyjnymi, klamka, zamek łazienkowy- wraz z powieszeniem otworu drzwiowego	m2	1,845	1 417,80	2 615,84
		10 Instalacje elektryczne				**1 649,27**
1	kalk. własna	Demontaż istniejących lamp oświetlenowych	szt.	2	50,00	100,00
2	kalk. własna	Demontaż istniejących przełączników światła	szt.	2	15,00	30,00

Kosztorys

Remont łazienki w Zespole Szkolno- Przedszkolnym nr 2 im. Kostka Jagiełły w Zasolu- łazienka przy sali gimnastycznej

Nr	Podstawa	Opis	Jm	Ilość	Cena jednostkowa	Wartość
3	KNNR 5 0501- 02	Oprawy oświetleniowe zawieszane LED- do ustalenia z Inwestorem na etapie realizacji robót	kpl.	2	694,61	1 389,22
4	KNNR 5 1207- 01	Wykucie bruzd dla przewodów wtynkowych w cegle	m	5	5,06	25,30
5	KNNR 5 1208- 01	Zaprawianie bruzd o szerokości do 25 mm	m	4	2,00	8,00
6	KNNR 5 0301- 11	Przygotowanie podłoża pod osprzęt instalacyjny moco- wany na zaprawie cementowej lub gipsowej - wykonanie ślepych otworów w podłożu ceglanym	szt.	1	5,79	5,79
7	KNNR 5 0307- 01	Łączniki i przyciski instalacyjne bryzgoszczelne jedno- biegunowe	szt.	3	30,32	90,96
		Razem				22 784,07
		Podatek VAT 23%				5 240,34
		Ogółem kosztorys				**28 024,41**

Kosztorys

Remont łazienki w Zespole Szkolno- Przedszkolnym nr 2 im. Kostka Jagiełły w Zasolu- łazienka przy sali gimnastycznej

Nr	Podstawa	Opis	Jm	Nakład jedn.	Cena	Koszt jedn.	Cena jedn.	Wartość
		REMONT ŁAZIENKI						**22 784,07**
		1 Roboty rozbiórkowe						**1 154,29**
1	KNR-W 4-01 0353-04	Wykucie z muru ościeżnic stalowych i demontaż skrzydeł wraz z kosztami utylizacji materiałów z rozbiórki, wraz z powiększeniem otworu do szerokości 1m tak aby możliwa byłą zabudowa większych drzwi						
		2 szt.					73,50	147,00
		Robocizna						
		Robotnicy	r-g	1,16	36,00	41,76		
2	KNR-W 4-01 0820-08	Rozebranie okładziny ściennej z płytek wraz z kosztami utylizacji materiałów z rozbiórki						
		9,04 m2					87,44	790,46
		Robocizna						
		Robotnicy	r-g	1,38	36,00	49,68		
3	KNR 4-04 0504- 03	Rozebranie posadzek z płytek ceramicznych						
		2,4 m2					32,95	79,08
		Robocizna						
		Robotnicy gr.I	r-g	0,52	36,00	18,72		
4	KNR 4-04 1101- 01	Transport gruzu z terenu rozbiórki przy ręcznym załado- waniu i wyładowaniu ciągnikiem kołowym z przyczepą na odległość do 1 km						
		0,783 m3					175,93	137,75
		Robocizna						
		Robotnicy gr.I	r-g	1,26	36,00	45,36		
		Sprzęt						
		Ciągnik kołowy 55-63kW (75-85KM)	m-g	0,52	50,00	26		
		Przyczepa skrzyniowa 3,5t	m-g	0,52	55,00	28,6		
						54,6		
		2 Demontaże						**631,43**
1	KNR-W 4-02 0234-06	Demontaż urządzeń sanitarnych z korkowaniem podejść dopływowych i odpływowych - umywalki						
		1 kpl.					63,36	63,36
		Robocizna						
		Robotnicy	r-g	1	36,00	36		
		Materiały						
		Materiały pomocnicze	%	1.5		0		
2	KNR-W 4-02 0234-08	Demontaż urządzeń sanitarnych z korkowaniem podejść dopływowych i odpływowych - ustęp z miską porcelanową						
		1 kpl.					217,96	217,96
		Robocizna						
		Robotnicy	r-g	3,44	36,00	123,84		
		Materiały						
		Materiały pomocnicze	%	1.5		0		
3	KNR-W 4-02 0141-01	Demontaż baterii umywalkowej lub zmywakowej						
		1 szt.					44,35	44,35
		Robocizna						
		Robotnicy	r-g	0,7	36,00	25,2		
		Materiały						
		Materiały pomocnicze	%	1.5		0		
4	KNR-W 4-02 0232-03	Demontaż podejścia odpływowego z rur żeliwnych o śr. 50-80 mm						
		1 szt.					36,75	36,75
		Robocizna						
		Robotnicy	r-g	0,58	36,00	20,88		

Kosztorys

Remont łazienki w Zespole Szkolno- Przedszkolnym nr 2 im. Kostka Jagiełły w Zasolu- łazienka przy sali gimnastycznej

Nr	Podstawa	Opis	Jm	Nakład jedn.	Cena	Koszt jedn.	Cena jedn.	Wartość
5	KNR-W 4-02 0229-05	Demontaż rurociągu żeliwnego kanalizacyjnego o śr. 150 mm - na ścianach budynku						
		1 m					19,01	19,01
		Robocizna						
		Robotnicy	r-g	0,3	36,00	10,8		
6	kalk. własna	Demontaż elementów tj: podajnik mydła, podajnik ręcznika papierowego, włączniki, kontakty, szczotki do ubikacji itp						
		5 kpl.					50,00	250,00
		3 Sanitarne						**9 067,21**
		3.1 Kanalizacja						**1 910,36**
1	KNR-W 2-15 0208-04	Rurociągi z PVC kanalizacyjne o śr. 160 mm na ścianach w budynkach niemieszkalnych o połączeniach wciskowych						
		3 m					144,25	432,75
		Robocizna						
		Robotnicy	r-g	0,333	36,00	11,988		
		Materiały						
		Rury z PCW kanalizacyjne kielichowe 160mm	m	0,84	75,00	63		
		Kształtki z PCW kanalizacyjne 160mm	szt	0,69	50,00	34,5		
		Rury z PCW przepustowe 160mm	m	0,12	75,00	9		
		Uchwyty do rurociągów z PCW 160mm	szt	0,8	15,00	12		
		Materiały pomocnicze	%	1.5		1,7775		
						120,2775		
		Sprzęt						
		Środek transportowy	m-g	0,0327	50,00	1,635		
2	KNR-W 2-15 0208-03	Rurociągi z PVC kanalizacyjne o śr. 110 mm na ścianach w budynkach niemieszkalnych o połączeniach wciskowych						
		3 m					154,03	462,09
		Robocizna						
		Robotnicy	r-g	0,267	36,00	9,612		
		Materiały						
		Rury z PCW kanalizacyjne kielichowe 110mm	m	0,93	60,00	55,8		
		Kształtki z PCW kanalizacyjne 110mm	szt	0,6	50,00	30		
		Rury z PCW przepustowe 110mm	m	0,12	65,00	7,8		
		Uchwyty do rurociągów z PCW 110mm	szt	0,8	50,00	40		
		Materiały pomocnicze	%	1.5		2,004		
						135,604		
		Sprzęt						
		Środek transportowy	m-g	0,0172	50,00	0,86		
3	KNR-W 2-15 0208-02	Rurociągi z PVC kanalizacyjne o śr. 75 mm na ścianach w budynkach niemieszkalnych o połączeniach wciskowych						
		3 m					144,60	433,80
		Robocizna						
		Robotnicy	r-g	0,228	36,00	8,208		
		Materiały						
		Rury z PCW kanalizacyjne kielichowe 75mm	m	1	55,00	55		
		Kształtki z PCW kanalizacyjne 75mm	szt	0,47	55,00	25,85		
		Rury z PCW przepustowe 75mm	m	0,12	55,00	6,6		
		Uchwyty do rurociągów z PCW 75mm	szt	0,8	50,00	40		
		Materiały pomocnicze	%	1.5		1,9118		
						129,3618		
		Sprzęt						
		Środek transportowy	m-g	0,009	50,00	0,45		
4	KNR-W 2-15 0211-03	Dodatki za wykonanie podejść odpływowych z PVC o śr. 110 mm o połączeniach wciskowych						
		1 podej.					290,13	290,13
		Robocizna						

Kosztorys

Remont łazienki w Zespole Szkolno- Przedszkolnym nr 2 im. Kostka Jagiełły w Zasolu- łazienka przy sali gimnastycznej

Nr	Podstawa	Opis	Jm	Nakład jedn.	Cena	Koszt jedn.	Cena jedn.	Wartość
		Robotnicy	r-g	1,27	36,00	45,72		
		Materiały						
		Kształtki z PCW kanalizacyjne 110mm	szt	3,1	50,00	155		
		Uchwyty do rurociągów z PCW 110mm	szt	1	50,00	50		
		Materiały pomocnicze	%	1.5		3,075		
						208,075		
		Sprzęt						
		Środek transportowy	m-g	0,018	50,00	0,9		
5	KNR-W 2-15 0211-02	Dodatki za wykonanie podejść odpływowych z PVC o śr. 75 mm o połączeniach wciskowych						
		1 podej.					291,59	291,59
		Robocizna						
		Robotnicy	r-g	1,06	36,00	38,16		
		Materiały						
		Kształtki z PCW kanalizacyjne 75mm	szt	3,1	55,00	170,5		
		Uchwyty do rurociągów z PCW 75mm	szt	1	50,00	50		
		Materiały pomocnicze	%	1.5		3,3075		
						223,8075		
		Sprzęt						
		Środek transportowy	m-g	0,007	50,00	0,35		
		3.2 Wodociąg						**1 582,92**
1	KNR-W 2-15 0112-01	Rurociągi z tworzyw sztucznych (PP, PE, PB) o śr. ze- wnętrznej 20 mm o połączeniach zgrzewanych, na ścia- nach w budynkach niemieszkalnych						
		3 m					126,78	380,34
		Robocizna						
		Robotnicy	r-g	0,255	36,00	9,18		
		Materiały						
		Rury z polipropylenu 20mm	m	1,1	35,00	38,5		
		Kształtki z polipropylenu 20mm	szt	0,58	35,00	20,3		
		Uchwyty do rurociągów z PCW 20mm	szt	1,43	35,00	50,05		
		Materiały pomocnicze	%	1.5		1,6328		
						110,4828		
		Sprzęt						
		Środek transportowy	m-g	0,0016	50,00	0,08		
2	kalk. własna	Wykucie bruzd o szer. do 2,5 cm w ścianach - podłoże z gipsu, tynku, gazobetonu						
		3 m					55,00	165,00
3	KNR 0-34 0101- 03	Izolacja rurociągów śr. 12-22 mm otulinami Thermaflex FRZ - jednowarstwowymi gr. 9 mm (E)						
		3 m					61,13	183,39
		Robocizna						
		Izolarze gr.II	r-g	0,0777	36,00	2,7972		
		Robotnicy gr.I	r-g	0,0776	36,00	2,7936		
						5,5908		
		Materiały						
		Otuliny Thermaflex FRZ grubości 9mm	m	1,1	35,00	38,5		
		Klej Thermaflex 474	dm3	0,0082	15,00	0,123		
		Taśma Thermatape FR 3x50mm	m	0,06	35,00	2,1		
		Klipsy montażowe Thermaclips	szt	6	1,50	9		
		Materiały pomocnicze	%	3		1,4917		
						51,2147		
		Sprzęt						
		Środek transportowy	m-g	0,0009	50,00	0,045		
4	KNR-W 2-15 0116-06	Dodatki za podejścia dopływowe w rurociągach z tworzyw sztucznych do płuczek ustępowych o połączeniu sztywnym o śr. zewnętrznej 20 mm						
		1 szt.					194,45	194,45
		Robocizna						

Kosztorys

Remont łazienki w Zespole Szkolno- Przedszkolnym nr 2 im. Kostka Jagiełły w Zasolu- łazienka przy sali gimnastycznej

Nr	Podstawa	Opis	Jm	Nakład jedn.	Cena	Koszt jedn.	Cena jedn.	Wartość
		Robotnicy	r-g	0,905	36,00	32,58		
		Materiały						
		Kształtki z PCW ciśnieniowe łączone na klej 20mm	szt	4	15,00	60		
		Kształtki z PCW ciśnieniowe gwintowane 20mm	szt	1	75,00	75		
		Materiały pomocnicze	%	1.5		2,025		
						137,025		
		Sprzęt						
		Środek transportowy	m-g	0,001	50,00	0,05		
5	KNR-W 2-15 0116-07	Dodatki za podejścia dopływowe w rurociągach z tworzyw sztucznych do zaworów czerpalnych, baterii, płuczek o połączeniu elastycznym z tworzywa o śr. ze- wnętrznej 20 mm						
		1 szt.					139,93	139,93
		Robocizna						
		Robotnicy	r-g	0,525	36,00	18,9		
		Materiały						
		Kształtki z PCW ciśnieniowe łączone na klej 20mm	szt	1	15,00	15		
		Kształtki z PCW ciśnieniowe gwintowane 20mm	szt	1	75,00	75		
		Złącza elastyczne z tworzyw sztucznych	szt	1	15,00	15		
		Materiały pomocnicze	%	1.5		1,575		
						106,575		
		Sprzęt						
		Środek transportowy	m-g	0,001	50,00	0,05		
6	KNR-W 2-15 0116-01	Dodatki za podejścia dopływowe w rurociągach z tworzyw sztucznych do zaworów czerpalnych, baterii, mieszaczy, hydrantów itp. o połączeniu sztywnym o śr. zewnętrznej 20 mm						
		1 szt.					140,20	140,20
		Robocizna						
		Robotnicy	r-g	0,289	36,00	10,404		
		Materiały						
		Kształtki z PCW ciśnieniowe łączone na klej 20mm	szt	3	15,00	45		
		Kształtki z PCW ciśnieniowe gwintowane 20mm	szt	1	75,00	75		
		Materiały pomocnicze	%	1.5		1,8		
						121,8		
		Sprzęt						
		Środek transportowy	m-g	0,001	50,00	0,05		
7	KNR-W 2-15 0132-01	Zawory przelotowe i zwrotne instalacji wodociągowych z rur z tworzyw sztucznych o śr. nominalnej 15 mm						
		1 szt.					379,61	379,61
		Robocizna						
		Robotnicy	r-g	0,277	36,00	9,972		
		Materiały						
		Zawory wodne przelotowe proste 15mm	szt	1	250,00	250		
		Kształtki z PCW ciśnieniowe gwintowane 15mm	szt	2	55,00	110		
		Materiały pomocnicze	%	0.5		1,8		
						361,8		
		Sprzęt						
		Środek transportowy	m-g	0,003	50,00	0,15		
		3.3 Biały montaż						**5 573,93**
1	KNR-W 2-15 0230-02	Umywalki pojedyncze porcelanowe z syfonem gruszkowym						
		1 kpl.					741,87	741,87
		Robocizna						
		Robotnicy	r-g	1,95	36,00	70,2		
		Materiały						
		Umywalki porcelanowe	szt	1	500,00	500		
		Wsporniki do umywalek	szt	1	50,00	50		
		Syfony umywalkowe mosiężne ze spustem	szt	1	50,00	50		
		Materiały pomocnicze	%	1		6		
						606		

Kosztorys

Remont łazienki w Zespole Szkolno- Przedszkolnym nr 2 im. Kostka Jagiełły w Zasolu- łazienka przy sali gimnastycznej

Nr	Podstawa	Opis	Jm	Nakład jedn.	Cena	Koszt jedn.	Cena jedn.	Wartość
		Sprzęt						
		Środek transportowy	m-g	0,14	50,00	7		
2	KNR-W 2-15 0137-03	Baterie umywalkowe jednouchwytowe z dwoma zaworami o śr. nominalnej 15 mm						
		1 szt.					568,17	568,17
		Robocizna						
		Robotnicy	r-g	1,01	36,00	36,36		
		Materiały						
		Baterie umywalkowe i zlewozmywakowe stojące, mosiężne jednouchwytowe 15mm	szt	1	500,00	500		
		Materiały pomocnicze	%	0.5		2,5		
						502,5		
		Sprzęt						
		Środek transportowy	m-g	0,019	50,00	0,95		
3	kalk. własna	Montaż 1 kpl = dozownika mydła w płynie,uchywtu na papier, szczotki do wc, lustro						
		5 kpl					250,00	1 250,00
4	KNR 2-15/GE-BERIT 0104-01	Urządzenia sanitarne na elemencie montażowym - ustęp gebrit stelaż						
		1 kpl.					2 000,00	2 000,00
5	KNR 2-15/GE-BERIT 0105-02	Przyciski do spłuczek podtynkowych publicznych						
		1 szt.					750,00	750,00
6	KNR-W 2-15 0135-02	Zawory czerpalne o śr. nominalnej 20 mm						
		1 szt.					263,89	263,89
		Robocizna						
		Robotnicy	r-g	0,194	36,00	6,984		
		Materiały						
		Zawory wodne czerpalne żeliwne, ocynkowane 20mm	szt	1	250,00	250		
		Materiały pomocnicze	%	0.5		1,25		
						251,25		
		Sprzęt						
		Środek transportowy	m-g	0,004	50,00	0,2		
		4 Wyrównanie posadzek						**107,30**
1	KNR-W 2-02 1104-01	Warstwy wyrównawcze pod posadzki z zaprawy cementowej grubości 20 mm zatarte na ostro						
		2,4 m2					34,40	82,56
		Robocizna						
		Robotnicy	r-g	0,356	36,00	12,816		
		Materiały						
		Zaprawa cementowa M12	m3	0,0206	450,00	9,27		
		Materiały pomocnicze	%	1.5		0,1391		
						9,4091		
		Sprzęt						
		Wyciąg	m-g	0,0309	35,00	1,0815		
		Środek transportowy	m-g	0,006	50,00	0,3		
						1,3815		
2	KNR-W 2-02 1104-03	Warstwy wyrównawcze pod posadzki z zaprawy cementowej - dodatek lub potrącenie za zmianę grubości o 10 mm Krotność = 2						
		2,4 m2					10,31	24,74
		Robocizna						
		Robotnicy	r-g	0,0716	36,00	2,5776		
		Materiały						
		Zaprawa cementowa M12	m3	0,0105	450,00	4,725		

Kosztorys

Remont łazienki w Zespole Szkolno- Przedszkolnym nr 2 im. Kostka Jagiełły w Zasolu- łazienka przy sali gimnastycznej

Nr	Podstawa	Opis	Jm	Nakład jedn.	Cena	Koszt jedn.	Cena jedn.	Wartość
		Materiały pomocnicze	%	1.5		0,0709		
						4,7959		
		Sprzęt						
		Wyciąg	m-g	0,0158	35,00	0,553		
		6 Licowanie ścian płytkami						**5 617,60**
1	KNR AT-22 0101-02	Przygotowanie podłoża pod wykonanie okładzin ściennych - jednokrotne gruntowanie podłoża pod kleje cementowe						
		19,36 m2					35,00	677,60
2	KNR AT-22 0204-07	Okładziny ścienne z płytek z kamieni sztucznych o regularnych kształtach na zaprawie klejowej cienkowarstwo- wej; płytki o wymiarach 30x60 cm PŁYTKI WZOREM DOPASOWANE DO WIZUALIZACJI POMIESZCZEŃ						
		19,36 m2					250,00	4 840,00
3	KNR AT-22 0102-05	Obsadzenie drobnych elementów w okładzinie ceraicznej - kratki wentylacyjne						
		1 szt.					100,00	100,00
		7 Układania płytek podłogowych						**684,00**
1	KNR AT-23 0101-02	Przygotowanie podłoża pod wykonanie okładzin podłogowych - jednokrotne gruntowanie podłoża pod kleje cementowe						
		2,4 m2					35,00	84,00
2	KNR AT-23 0206-07	Okładziny podłogowe z płytek z kamieni sztucznych o regularnych kształtach na zaprawie klejowej cienkowars- twowej; płytki o wymiarach 30x60 cm PŁYTKI WZOREM DOPASOWANE DO WIZUALIZACJI POMIESZCZEŃ. DOPUSZCZA SIĘ UŁOŻENIE PŁYTEK O WIĘKSZYM WYMIARZE, PRZY ZACHOWANIU PARAMETRÓW I KOLORYSTYKI						
		2,4 m2					250,00	600,00
		8 Malowanie pomieszczeń						**859,13**
1	KNR 2-02 2005/04	Okładziny stropów z płyt g-k celem dostosowania wysokości sufitu do 3m						
		2,4 m2					311,75	748,20
		Robocizna						
		Montażyści gr.III	r-g	1,2262	36,00	44,1432		
		Montażyści gr.II	r-g	0,6122	36,00	22,0392		
						66,1824		
		Materiały						
		Wykonanie sufitu podwieszanego na stelażu	szt	2,89	65,00	187,85		
		Wkręty do płyt gipsowych	kg	0,0283	1,00	0,0283		
		Materiały pomocnicze	%	1.5		2,8182		
						190,6965		
		Sprzęt						
		Wyciąg	m-g	0,014	35,00	0,49		
		Środek transportowy	m-g	0,0422	50,00	2,11		
						2,6		
2	NNRNKB 202 1134-01	(z.VII) Gruntowanie podłoży preparatami - powierzchnie poziome						
		2,4 m2					25,00	60,00
3	KNR 4-01 1204- 01	Dwukrotne malowanie farbami lateksowymi starych tynków wewnętrznych sufitów						
		2,4 m2					21,22	50,93
		Robocizna						
		Malarze gr.II	r-g	0,119	36,00	4,284		
		Materiały						
		Farba emulsyjna nawierzchniowa wewnętrzna	dm3	0,298	45,00	13,41		
		Materiały pomocnicze	%	2		0,2682		
						13,6782		
		9 Stolarka drzwiowa						**3 013,84**

Kosztorys

Remont łazienki w Zespole Szkolno- Przedszkolnym nr 2 im. Kostka Jagiełły w Zasolu- łazienka przy sali gimnastycznej

Nr	Podstawa	Opis	Jm	Nakład jedn.	Cena	Koszt jedn.	Cena jedn.	Wartość
1	KNR-W 2-02 1025-01 analogia	Ościeżnice stalowe dla drzwi płytowych łazienkowych						
		1 szt.					398,00	398,00
		Robocizna						
		Robotnicy	r-g	1,54	36,00	55,44		
		Materiały						
		Ościeżnice drzwiowe stalowe FD1	szt	1	250,00	250		
		Farba olejna do gruntowania	dm3	0,1	45,00	4,5		
		Farba olejna nawierzchniowa	dm3	0,09	40,00	3,6		
		Materiały pomocnicze	%	15		38,715		
						296,815		
		Sprzęt						
		Wyciąg	m-g	0,03	35,00	1,05		
		Środek transportowy	m-g	0,02	50,00	1		
						2,05		
2	KNR-W 2-02 1022-04 analogia	Skrzydła drzwiowe płytowe wewnętrzne szklone jednos- krzydłowe, łazienkowe, z szybą, oraz otworami wentyla- cyjnymi, klamka, zamek łazienkowy- wraz z powieszeniem otworu drzwiowego						
		1,845 m2					1 417,80	2 615,84
		Robocizna						
		Robotnicy	r-g	0,53	36,00	19,08		
		Materiały						
		Skrzydła drzwiowe płytowe wewnętrzne	m2	1	1 200,00	1 200		
		Materiały pomocnicze	%	15		180		
						1 380		
		Sprzęt						
		Wyciąg	m-g	0,04	35,00	1,4		
		Środek transportowy	m-g	0,02	50,00	1		
						2,4		
		10 Instalacje elektryczne						**1 649,27**
1	kalk. własna	Demontaż istniejących lamp oświetlenowych						
		2 szt.					50,00	100,00
2	kalk. własna	Demontaż istniejących przełączników światła						
		2 szt.					15,00	30,00
3	KNNR 5 0501- 02	Oprawy oświetleniowe zawieszane LED- do ustalenia z Inwestorem na etapie realizacji robót						
		2 kpl.					694,61	1 389,22
		Robocizna						
		Robotnicy	r-g	1,03	36,00	37,08		
		Materiały						
		Oprawy świetlówkowe	szt	1	250,00	250		
		Klosze	szt	1,04	350,00	364		
		Materiały pomocnicze	%	2.5		15,35		
						629,35		
4	KNNR 5 1207- 01	Wykucie bruzd dla przewodów wtynkowych w cegle						
		5 m					5,06	25,30
		Robocizna						
		Robotnicy	r-g	0,0798	36,00	2,8728		
5	KNNR 5 1208- 01	Zaprawianie bruzd o szerokości do 25 mm						
		4 m					2,00	8,00
		Robocizna						
		Robotnicy	r-g	0,0315	36,00	1,134		
6	KNNR 5 0301- 11	Przygotowanie podłoża pod osprzęt instalacyjny moco- wany na zaprawie cementowej lub gipsowej - wykonanie ślepych otworów w podłożu ceglanym						
		1 szt.					5,79	5,79

Kosztorys

Remont łazienki w Zespole Szkolno- Przedszkolnym nr 2 im. Kostka Jagiełły w Zasolu- łazienka przy sali gimnastycznej

Nr	Podstawa	Opis	Jm	Nakład jedn.	Cena	Koszt jedn.	Cena jedn.	Wartość
		Robocizna						
		Robotnicy	r-g	0,0914	36,00	3,2904		
7	KNNR 5 0307- 01	Łączniki i przyciski instalacyjne bryzgoszczelne jedno- biegunowe						
		3 szt.					30,32	90,96
		Robocizna						
		Robotnicy	r-g	0,231	36,00	8,316		
		Materiały						
		Łączniki bryzgoszczelne	szt	1,02	15,00	15,3		
		Materiały pomocnicze	%	2.5		0,3825		
						15,6825		
		Razem						22 784,07
		Podatek VAT 23%						5 240,34
		Ogółem kosztorys						**28 024,41**

Ceny jednostkowe

Remont łazienki w Zespole Szkolno- Przedszkolnym nr 2 im. Kostka Jagiełły w Zasolu- łazienka przy sali gimnastycznej

Nr	Podstawa	Opis	Jm	Norma	Cena	Robocizna	Materiały	Sprzęt
		REMONT ŁAZIENKI						
		1 Roboty rozbiórkowe						
1	KNR-W 4-01 0353-04	Wykucie z muru ościeżnic stalowych i demontaż skrzydeł wraz z kosztami utylizacji materiałów z rozbiórki, wraz z powiększeniem otworu do szerokości 1m tak aby możliwa byłą zabudowa większych drzwi						
		1 szt.						
		Robocizna						
		Robotnicy	r-g	1,16	36,00	41,76		
		Razem koszty bezpośrednie 41,7600				41,7600		
		Koszty pośrednie 60% (R+S) 25,0560				25,0560		
		Zysk 10% R+S+Kp(R+S) 6,6816				6,6816		
		Razem 73,50				73,50		
		Cena jednostkowa					**73,50**	
2	KNR-W 4-01 0820-08	Rozebranie okładziny ściennej z płytek wraz z kosztami utylizacji materiałów z rozbiórki						
		1 m2						
		Robocizna						
		Robotnicy	r-g	1,38	36,00	49,68		
		Razem koszty bezpośrednie 49,6800				49,6800		
		Koszty pośrednie 60% (R+S) 29,8080				29,8080		
		Zysk 10% R+S+Kp(R+S) 7,9488				7,9488		
		Razem 87,44				87,44		
		Cena jednostkowa					**87,44**	
3	KNR 4-04 0504- 03	Rozebranie posadzek z płytek ceramicznych						
		1 m2						
		Robocizna						
		Robotnicy gr.I	r-g	0,52	36,00	18,72		
		Razem koszty bezpośrednie 18,7200				18,7200		
		Koszty pośrednie 60% (R+S) 11,2320				11,2320		
		Zysk 10% R+S+Kp(R+S) 2,9952				2,9952		
		Razem 32,95				32,95		
		Cena jednostkowa					**32,95**	
4	KNR 4-04 1101- 01	Transport gruzu z terenu rozbiórki przy ręcznym załado- waniu i wyładowaniu ciągnikiem kołowym z przyczepą na odległość do 1 km						
		1 m3						
		Robocizna						
		Robotnicy gr.I	r-g	1,26	36,00	45,36		
		Sprzęt						
		Ciągnik kołowy 55-63kW (75-85KM)	m-g	0,52	50,00			26
		Przyczepa skrzyniowa 3,5t	m-g	0,52	55,00			28,6
		Razem koszty bezpośrednie 99,9600				45,3600		54,6000
		Koszty pośrednie 60% (R+S) 59,9760				27,2160		32,7600
		Zysk 10% R+S+Kp(R+S) 15,9936				7,2576		8,7360
		Razem 175,93				79,83		96,10
		Cena jednostkowa					**175,93**	
		2 Demontaże						
1	KNR-W 4-02 0234-06	Demontaż urządzeń sanitarnych z korkowaniem podejść dopływowych i odpływowych - umywalki						
		1 kpl.						
		Robocizna						
		Robotnicy	r-g	1	36,00	36		
		Materiały						
		Materiały pomocnicze	%	1.5			0	
		Razem koszty bezpośrednie 36,0000				36,0000		
		Koszty pośrednie 60% (R+S) 21,6000				21,6000		
		Zysk 10% R+S+Kp(R+S) 5,7600				5,7600		
		Razem 63,36				63,36		

Ceny jednostkowe

Remont łazienki w Zespole Szkolno- Przedszkolnym nr 2 im. Kostka Jagiełły w Zasolu- łazienka przy sali gimnastycznej

Nr	Podstawa	Opis	Jm	Norma	Cena	Robocizna	Materiały	Sprzęt
		Cena jednostkowa					**63,36**	
2	KNR-W 4-02 0234-08	Demontaż urządzeń sanitarnych z korkowaniem podejść dopływowych i odpływowych - ustęp z miską porcelanową						
		1 kpl.						
		Robocizna						
		Robotnicy	r-g	3,44	36,00	123,84		
		Materiały						
		Materiały pomocnicze	%	1.5			0	
		Razem koszty bezpośrednie 123,8400				123,8400		
		Koszty pośrednie 60% (R+S) 74,3040				74,3040		
		Zysk 10% R+S+Kp(R+S) 19,8144				19,8144		
		Razem 217,96				217,96		
		Cena jednostkowa					**217,96**	
3	KNR-W 4-02 0141-01	Demontaż baterii umywalkowej lub zmywakowej						
		1 szt.						
		Robocizna						
		Robotnicy	r-g	0,7	36,00	25,2		
		Materiały						
		Materiały pomocnicze	%	1.5			0	
		Razem koszty bezpośrednie 25,2000				25,2000		
		Koszty pośrednie 60% (R+S) 15,1200				15,1200		
		Zysk 10% R+S+Kp(R+S) 4,0320				4,0320		
		Razem 44,35				44,35		
		Cena jednostkowa					**44,35**	
4	KNR-W 4-02 0232-03	Demontaż podejścia odpływowego z rur żeliwnych o śr. 50-80 mm						
		1 szt.						
		Robocizna						
		Robotnicy	r-g	0,58	36,00	20,88		
		Razem koszty bezpośrednie 20,8800				20,8800		
		Koszty pośrednie 60% (R+S) 12,5280				12,5280		
		Zysk 10% R+S+Kp(R+S) 3,3408				3,3408		
		Razem 36,75				36,75		
		Cena jednostkowa					**36,75**	
5	KNR-W 4-02 0229-05	Demontaż rurociągu żeliwnego kanalizacyjnego o śr. 150 mm - na ścianach budynku						
		1 m						
		Robocizna						
		Robotnicy	r-g	0,3	36,00	10,8		
		Razem koszty bezpośrednie 10,8000				10,8000		
		Koszty pośrednie 60% (R+S) 6,4800				6,4800		
		Zysk 10% R+S+Kp(R+S) 1,7280				1,7280		
		Razem 19,01				19,01		
		Cena jednostkowa					**19,01**	
6	kalk. własna	Demontaż elementów tj: podajnik mydła, podajnik ręcznika papierowego, włączniki, kontakty, szczotki do ubikacji itp						
		1 kpl.						
		Cena jednostkowa					**50,00**	
		3 Sanitarne						
		3.1 Kanalizacja						
1	KNR-W 2-15 0208-04	Rurociągi z PVC kanalizacyjne o śr. 160 mm na ścianach w budynkach niemieszkalnych o połączeniach wciskowych						
		1 m						
		Robocizna						
		Robotnicy	r-g	0,333	36,00	11,988		
		Materiały						

Ceny jednostkowe

Remont łazienki w Zespole Szkolno- Przedszkolnym nr 2 im. Kostka Jagiełły w Zasolu- łazienka przy sali gimnastycznej

Nr	Podstawa	Opis	Jm	Norma	Cena	Robocizna	Materiały	Sprzęt
		Rury z PCW kanalizacyjne kielichowe 160mm	m	0,84	75,00		63	
		Kształtki z PCW kanalizacyjne 160mm	szt	0,69	50,00		34,5	
		Rury z PCW przepustowe 160mm	m	0,12	75,00		9	
		Uchwyty do rurociągów z PCW 160mm	szt	0,8	15,00		12	
		Materiały pomocnicze	%	1.5			1,7775	
		Sprzęt						
		Środek transportowy	m-g	0,0327	50,00			1,635
		Razem koszty bezpośrednie 133,9005				11,9880	120,2775	1,6350
		Koszty pośrednie 60% (R+S) 8,1738				7,1928		0,9810
		Zysk 10% R+S+Kp(R+S) 2,1797				1,9181		0,2616
		Razem 144,25				21,10	120,28	2,88
		Cena jednostkowa					**144,25**	
2	KNR-W 2-15 0208-03	Rurociągi z PVC kanalizacyjne o śr. 110 mm na ścianach w budynkach niemieszkalnych o połączeniach wciskowych						
		1 m						
		Robocizna						
		Robotnicy	r-g	0,267	36,00	9,612		
		Materiały						
		Rury z PCW kanalizacyjne kielichowe 110mm	m	0,93	60,00		55,8	
		Kształtki z PCW kanalizacyjne 110mm	szt	0,6	50,00		30	
		Rury z PCW przepustowe 110mm	m	0,12	65,00		7,8	
		Uchwyty do rurociągów z PCW 110mm	szt	0,8	50,00		40	
		Materiały pomocnicze	%	1.5			2,004	
		Sprzęt						
		Środek transportowy	m-g	0,0172	50,00			0,86
		Razem koszty bezpośrednie 146,0760				9,6120	135,6040	0,8600
		Koszty pośrednie 60% (R+S) 6,2832				5,7672		0,5160
		Zysk 10% R+S+Kp(R+S) 1,6755				1,5379		0,1376
		Razem 154,03				16,92	135,60	1,51
		Cena jednostkowa					**154,03**	
3	KNR-W 2-15 0208-02	Rurociągi z PVC kanalizacyjne o śr. 75 mm na ścianach w budynkach niemieszkalnych o połączeniach wciskowych						
		1 m						
		Robocizna						
		Robotnicy	r-g	0,228	36,00	8,208		
		Materiały						
		Rury z PCW kanalizacyjne kielichowe 75mm	m	1	55,00		55	
		Kształtki z PCW kanalizacyjne 75mm	szt	0,47	55,00		25,85	
		Rury z PCW przepustowe 75mm	m	0,12	55,00		6,6	
		Uchwyty do rurociągów z PCW 75mm	szt	0,8	50,00		40	
		Materiały pomocnicze	%	1.5			1,9118	
		Sprzęt						
		Środek transportowy	m-g	0,009	50,00			0,45
		Razem koszty bezpośrednie 138,0198				8,2080	129,3618	0,4500
		Koszty pośrednie 60% (R+S) 5,1948				4,9248		0,2700
		Zysk 10% R+S+Kp(R+S) 1,3853				1,3133		0,0720
		Razem 144,60				14,45	129,36	0,79
		Cena jednostkowa					**144,60**	
4	KNR-W 2-15 0211-03	Dodatki za wykonanie podejść odpływowych z PVC o śr. 110 mm o połączeniach wciskowych						
		1 podej.						
		Robocizna						
		Robotnicy	r-g	1,27	36,00	45,72		
		Materiały						
		Kształtki z PCW kanalizacyjne 110mm	szt	3,1	50,00		155	
		Uchwyty do rurociągów z PCW 110mm	szt	1	50,00		50	
		Materiały pomocnicze	%	1.5			3,075	
		Sprzęt						

Ceny jednostkowe

Remont łazienki w Zespole Szkolno- Przedszkolnym nr 2 im. Kostka Jagiełły w Zasolu- łazienka przy sali gimnastycznej

Nr	Podstawa	Opis	Jm	Norma	Cena	Robocizna	Materiały	Sprzęt
		Środek transportowy	m-g	0,018	50,00			0,9
		Razem koszty bezpośrednie 254,6950				45,7200	208,0750	0,9000
		Koszty pośrednie 60% (R+S) 27,9720				27,4320		0,5400
		Zysk 10% R+S+Kp(R+S) 7,4592				7,3152		0,1440
		Razem 290,13				80,47	208,08	1,58
		Cena jednostkowa					**290,13**	
5	KNR-W 2-15 0211-02	Dodatki za wykonanie podejść odpływowych z PVC o śr. 75 mm o połączeniach wciskowych						
		1 podej.						
		Robocizna						
		Robotnicy	r-g	1,06	36,00	38,16		
		Materiały						
		Kształtki z PCW kanalizacyjne 75mm	szt	3,1	55,00		170,5	
		Uchwyty do rurociągów z PCW 75mm	szt	1	50,00		50	
		Materiały pomocnicze	%	1.5			3,3075	
		Sprzęt						
		Środek transportowy	m-g	0,007	50,00			0,35
		Razem koszty bezpośrednie 262,3175				38,1600	223,8075	0,3500
		Koszty pośrednie 60% (R+S) 23,1060				22,8960		0,2100
		Zysk 10% R+S+Kp(R+S) 6,1616				6,1056		0,0560
		Razem 291,59				67,16	223,81	0,62
		Cena jednostkowa					**291,59**	
		3.2 Wodociąg						
1	KNR-W 2-15 0112-01	Rurociągi z tworzyw sztucznych (PP, PE, PB) o śr. ze- wnętrznej 20 mm o połączeniach zgrzewanych, na ścia- nach w budynkach niemieszkalnych						
		1 m						
		Robocizna						
		Robotnicy	r-g	0,255	36,00	9,18		
		Materiały						
		Rury z polipropylenu 20mm	m	1,1	35,00		38,5	
		Kształtki z polipropylenu 20mm	szt	0,58	35,00		20,3	
		Uchwyty do rurociągów z PCW 20mm	szt	1,43	35,00		50,05	
		Materiały pomocnicze	%	1.5			1,6328	
		Sprzęt						
		Środek transportowy	m-g	0,0016	50,00			0,08
		Razem koszty bezpośrednie 119,7428				9,1800	110,4828	0,0800
		Koszty pośrednie 60% (R+S) 5,5560				5,5080		0,0480
		Zysk 10% R+S+Kp(R+S) 1,4816				1,4688		0,0128
		Razem 126,78				16,16	110,48	0,14
		Cena jednostkowa					**126,78**	
2	kalk. własna	Wykucie bruzd o szer. do 2,5 cm w ścianach - podłoże z gipsu, tynku, gazobetonu						
		1 m						
		Cena jednostkowa					**55,00**	
3	KNR 0-34 0101- 03	Izolacja rurociągów śr. 12-22 mm otulinami Thermaflex FRZ - jednowarstwowymi gr. 9 mm (E)						
		1 m						
		Robocizna						
		Izolarze gr.II	r-g	0,0777	36,00	2,7972		
		Robotnicy gr.I	r-g	0,0776	36,00	2,7936		
		Materiały						
		Otuliny Thermaflex FRZ grubości 9mm	m	1,1	35,00		38,5	
		Klej Thermaflex 474	dm3	0,0082	15,00		0,123	
		Taśma Thermatape FR 3x50mm	m	0,06	35,00		2,1	
		Klipsy montażowe Thermaclips	szt	6	1,50		9	
		Materiały pomocnicze	%	3			1,4917	
		Sprzęt						
		Środek transportowy	m-g	0,0009	50,00			0,045

Ceny jednostkowe

Remont łazienki w Zespole Szkolno- Przedszkolnym nr 2 im. Kostka Jagiełły w Zasolu- łazienka przy sali gimnastycznej

Nr	Podstawa	Opis	Jm	Norma	Cena	Robocizna	Materiały	Sprzęt
		Razem koszty bezpośrednie 56,8505				5,5908	51,2147	0,0450
		Koszty pośrednie 60% (R+S) 3,3815				3,3545		0,0270
		Zysk 10% R+S+Kp(R+S) 0,9017				0,8945		0,0072
		Razem 61,13				9,84	51,21	0,08
		Cena jednostkowa					**61,13**	
4	KNR-W 2-15 0116-06	Dodatki za podejścia dopływowe w rurociągach z tworzyw sztucznych do płuczek ustępowych o połączeniu sztywnym o śr. zewnętrznej 20 mm						
		1 szt.						
		Robocizna						
		Robotnicy	r-g	0,905	36,00	32,58		
		Materiały						
		Kształtki z PCW ciśnieniowe łączone na klej 20mm	szt	4	15,00		60	
		Kształtki z PCW ciśnieniowe gwintowane 20mm	szt	1	75,00		75	
		Materiały pomocnicze	%	1.5			2,025	
		Sprzęt						
		Środek transportowy	m-g	0,001	50,00			0,05
		Razem koszty bezpośrednie 169,6550				32,5800	137,0250	0,0500
		Koszty pośrednie 60% (R+S) 19,5780				19,5480		0,0300
		Zysk 10% R+S+Kp(R+S) 5,2208				5,2128		0,0080
		Razem 194,45				57,34	137,03	0,09
		Cena jednostkowa					**194,45**	
5	KNR-W 2-15 0116-07	Dodatki za podejścia dopływowe w rurociągach z tworzyw sztucznych do zaworów czerpalnych, baterii, płuczek o połączeniu elastycznym z tworzywa o śr. ze- wnętrznej 20 mm						
		1 szt.						
		Robocizna						
		Robotnicy	r-g	0,525	36,00	18,9		
		Materiały						
		Kształtki z PCW ciśnieniowe łączone na klej 20mm	szt	1	15,00		15	
		Kształtki z PCW ciśnieniowe gwintowane 20mm	szt	1	75,00		75	
		Złącza elastyczne z tworzyw sztucznych	szt	1	15,00		15	
		Materiały pomocnicze	%	1.5			1,575	
		Sprzęt						
		Środek transportowy	m-g	0,001	50,00			0,05
		Razem koszty bezpośrednie 125,5250				18,9000	106,5750	0,0500
		Koszty pośrednie 60% (R+S) 11,3700				11,3400		0,0300
		Zysk 10% R+S+Kp(R+S) 3,0320				3,0240		0,0080
		Razem 139,93				33,26	106,58	0,09
		Cena jednostkowa					**139,93**	
6	KNR-W 2-15 0116-01	Dodatki za podejścia dopływowe w rurociągach z tworzyw sztucznych do zaworów czerpalnych, baterii, mieszaczy, hydrantów itp. o połączeniu sztywnym o śr. zewnętrznej 20 mm						
		1 szt.						
		Robocizna						
		Robotnicy	r-g	0,289	36,00	10,404		
		Materiały						
		Kształtki z PCW ciśnieniowe łączone na klej 20mm	szt	3	15,00		45	
		Kształtki z PCW ciśnieniowe gwintowane 20mm	szt	1	75,00		75	
		Materiały pomocnicze	%	1.5			1,8	
		Sprzęt						
		Środek transportowy	m-g	0,001	50,00			0,05
		Razem koszty bezpośrednie 132,2540				10,4040	121,8000	0,0500
		Koszty pośrednie 60% (R+S) 6,2724				6,2424		0,0300
		Zysk 10% R+S+Kp(R+S) 1,6726				1,6646		0,0080
		Razem 140,20				18,31	121,80	0,09
		Cena jednostkowa					**140,20**	
7	KNR-W 2-15 0132-01	Zawory przelotowe i zwrotne instalacji wodociągowych z rur z tworzyw sztucznych o śr. nominalnej 15 mm						
		1 szt.						

Ceny jednostkowe

Remont łazienki w Zespole Szkolno- Przedszkolnym nr 2 im. Kostka Jagiełły w Zasolu- łazienka przy sali gimnastycznej

Nr	Podstawa	Opis	Jm	Norma	Cena	Robocizna	Materiały	Sprzęt
		Robocizna						
		Robotnicy	r-g	0,277	36,00	9,972		
		Materiały						
		Zawory wodne przelotowe proste 15mm	szt	1	250,00		250	
		Kształtki z PCW ciśnieniowe gwintowane 15mm	szt	2	55,00		110	
		Materiały pomocnicze	%	0.5			1,8	
		Sprzęt						
		Środek transportowy	m-g	0,003	50,00			0,15
		Razem koszty bezpośrednie 371,9220				9,9720	361,8000	0,1500
		Koszty pośrednie 60% (R+S) 6,0732				5,9832		0,0900
		Zysk 10% R+S+Kp(R+S) 1,6195				1,5955		0,0240
		Razem 379,61				17,55	361,80	0,26
		Cena jednostkowa					**379,61**	
		3.3 Biały montaż						
1	KNR-W 2-15 0230-02	Umywalki pojedyncze porcelanowe z syfonem gruszkowym						
		1 kpl.						
		Robocizna						
		Robotnicy	r-g	1,95	36,00	70,2		
		Materiały						
		Umywalki porcelanowe	szt	1	500,00		500	
		Wsporniki do umywalek	szt	1	50,00		50	
		Syfony umywalkowe mosiężne ze spustem	szt	1	50,00		50	
		Materiały pomocnicze	%	1			6	
		Sprzęt						
		Środek transportowy	m-g	0,14	50,00			7
		Razem koszty bezpośrednie 683,2000				70,2000	606,0000	7,0000
		Koszty pośrednie 60% (R+S) 46,3200				42,1200		4,2000
		Zysk 10% R+S+Kp(R+S) 12,3520				11,2320		1,1200
		Razem 741,87				123,55	606,00	12,32
		Cena jednostkowa					**741,87**	
2	KNR-W 2-15 0137-03	Baterie umywalkowe jednouchwytowe z dwoma zaworami o śr. nominalnej 15 mm						
		1 szt.						
		Robocizna						
		Robotnicy	r-g	1,01	36,00	36,36		
		Materiały						
		Baterie umywalkowe i zlewozmywakowe stojące, mosiężne jednouchwytowe 15mm	szt	1	500,00		500	
		Materiały pomocnicze	%	0.5			2,5	
		Sprzęt						
		Środek transportowy	m-g	0,019	50,00			0,95
		Razem koszty bezpośrednie 539,8100				36,3600	502,5000	0,9500
		Koszty pośrednie 60% (R+S) 22,3860				21,8160		0,5700
		Zysk 10% R+S+Kp(R+S) 5,9696				5,8176		0,1520
		Razem 568,17				63,99	502,50	1,67
		Cena jednostkowa					**568,17**	
3	kalk. własna	Montaż 1 kpl = dozownika mydła w płynie,uchywtu na papier, szczotki do wc, lustro						
		1 kpl						
		Cena jednostkowa					**250,00**	
4	KNR 2-15/GE-BERIT 0104-01	Urządzenia sanitarne na elemencie montażowym - ustęp gebrit stelaż						
		1 kpl.						
		Cena jednostkowa					**2 000,00**	

Ceny jednostkowe

Remont łazienki w Zespole Szkolno- Przedszkolnym nr 2 im. Kostka Jagiełły w Zasolu- łazienka przy sali gimnastycznej

Nr	Podstawa	Opis	Jm	Norma	Cena	Robocizna	Materiały	Sprzęt
5	KNR 2-15/GE-BERIT 0105-02	Przyciski do spłuczek podtynkowych publicznych						
		1 szt.						
		Cena jednostkowa					**750,00**	
6	KNR-W 2-15 0135-02	Zawory czerpalne o śr. nominalnej 20 mm						
		1 szt.						
		Robocizna						
		Robotnicy	r-g	0,194	36,00	6,984		
		Materiały						
		Zawory wodne czerpalne żeliwne, ocynkowane 20mm	szt	1	250,00		250	
		Materiały pomocnicze	%	0.5			1,25	
		Sprzęt						
		Środek transportowy	m-g	0,004	50,00			0,2
		Razem koszty bezpośrednie 258,4340				6,9840	251,2500	0,2000
		Koszty pośrednie 60% (R+S) 4,3104				4,1904		0,1200
		Zysk 10% R+S+Kp(R+S) 1,1494				1,1174		0,0320
		Razem 263,89				12,29	251,25	0,35
		Cena jednostkowa					**263,89**	
		4 Wyrównanie posadzek						
1	KNR-W 2-02 1104-01	Warstwy wyrównawcze pod posadzki z zaprawy cementowej grubości 20 mm zatarte na ostro						
		1 m2						
		Robocizna						
		Robotnicy	r-g	0,356	36,00	12,816		
		Materiały						
		Zaprawa cementowa M12	m3	0,0206	450,00		9,27	
		Materiały pomocnicze	%	1.5			0,1391	
		Sprzęt						
		Wyciąg	m-g	0,0309	35,00			1,0815
		Środek transportowy	m-g	0,006	50,00			0,3
		Razem koszty bezpośrednie 23,6066				12,8160	9,4091	1,3815
		Koszty pośrednie 60% (R+S) 8,5185				7,6896		0,8289
		Zysk 10% R+S+Kp(R+S) 2,2716				2,0506		0,2210
		Razem 34,40				22,56	9,41	2,43
		Cena jednostkowa					**34,40**	
2	KNR-W 2-02 1104-03	Warstwy wyrównawcze pod posadzki z zaprawy cementowej - dodatek lub potrącenie za zmianę grubości o 10 mm Krotność = 2						
		1 m2						
		Robocizna						
		Robotnicy	r-g	0,0716	36,00	2,5776		
		Materiały						
		Zaprawa cementowa M12	m3	0,0105	450,00		4,725	
		Materiały pomocnicze	%	1.5			0,0709	
		Sprzęt						
		Wyciąg	m-g	0,0158	35,00			0,553
		Razem koszty bezpośrednie 7,9265				2,5776	4,7959	0,5530
		Koszty pośrednie 60% (R+S) 1,8784				1,5466		0,3318
		Zysk 10% R+S+Kp(R+S) 0,5009				0,4124		0,0885
		Razem 10,31				4,54	4,80	0,97
		Cena jednostkowa					**10,31**	
		6 Licowanie ścian płytkami						
1	KNR AT-22 0101-02	Przygotowanie podłoża pod wykonanie okładzin ściennych - jednokrotne gruntowanie podłoża pod kleje cementowe						
		1 m2						
		Cena jednostkowa					**35,00**	

Ceny jednostkowe

Remont łazienki w Zespole Szkolno- Przedszkolnym nr 2 im. Kostka Jagiełły w Zasolu- łazienka przy sali gimnastycznej

Nr	Podstawa	Opis	Jm	Norma	Cena	Robocizna	Materiały	Sprzęt
2	KNR AT-22 0204-07	Okładziny ścienne z płytek z kamieni sztucznych o regularnych kształtach na zaprawie klejowej cienkowarstwo- wej; płytki o wymiarach 30x60 cm PŁYTKI WZOREM DOPASOWANE DO WIZUALIZACJI POMIESZCZEŃ						
		1 m2						
		Cena jednostkowa					**250,00**	
3	KNR AT-22 0102-05	Obsadzenie drobnych elementów w okładzinie ceraicznej - kratki wentylacyjne						
		1 szt.						
		Cena jednostkowa					**100,00**	
		7 Układania płytek podłogowych						
1	KNR AT-23 0101-02	Przygotowanie podłoża pod wykonanie okładzin podłogowych - jednokrotne gruntowanie podłoża pod kleje cementowe						
		1 m2						
		Cena jednostkowa					**35,00**	
2	KNR AT-23 0206-07	Okładziny podłogowe z płytek z kamieni sztucznych o regularnych kształtach na zaprawie klejowej cienkowars- twowej; płytki o wymiarach 30x60 cm PŁYTKI WZOREM DOPASOWANE DO WIZUALIZACJI POMIESZCZEŃ. DOPUSZCZA SIĘ UŁOŻENIE PŁYTEK O WIĘKSZYM WYMIARZE, PRZY ZACHOWANIU PARAMETRÓW I KOLORYSTYKI						
		1 m2						
		Cena jednostkowa					**250,00**	
		8 Malowanie pomieszczeń						
1	KNR 2-02 2005/04	Okładziny stropów z płyt g-k celem dostosowania wysokości sufitu do 3m						
		1 m2						
		Robocizna						
		Montażyści gr.III	r-g	1,2262	36,00	44,1432		
		Montażyści gr.II	r-g	0,6122	36,00	22,0392		
		Materiały						
		Wykonanie sufitu podwieszanego na stelażu	szt	2,89	65,00		187,85	
		Wkręty do płyt gipsowych	kg	0,0283	1,00		0,0283	
		Materiały pomocnicze	%	1.5			2,8182	
		Sprzęt						
		Wyciąg	m-g	0,014	35,00			0,49
		Środek transportowy	m-g	0,0422	50,00			2,11
		Razem koszty bezpośrednie 259,4789				66,1824	190,6965	2,6000
		Koszty pośrednie 60% (R+S) 41,2694				39,7094		1,5600
		Zysk 10% R+S+Kp(R+S) 11,0052				10,5892		0,4160
		Razem 311,75				116,48	190,70	4,58
		Cena jednostkowa					**311,75**	
2	NNRNKB 202 1134-01	(z.VII) Gruntowanie podłoży preparatami - powierzchnie poziome						
		1 m2						
		Cena jednostkowa					**25,00**	
3	KNR 4-01 1204- 01	Dwukrotne malowanie farbami lateksowymi starych tynków wewnętrznych sufitów						
		1 m2						
		Robocizna						
		Malarze gr.II	r-g	0,119	36,00	4,284		
		Materiały						
		Farba emulsyjna nawierzchniowa wewnętrzna	dm3	0,298	45,00		13,41	
		Materiały pomocnicze	%	2			0,2682	
		Razem koszty bezpośrednie 17,9622				4,2840	13,6782	
		Koszty pośrednie 60% (R+S) 2,5704				2,5704		
		Zysk 10% R+S+Kp(R+S) 0,6854				0,6854		
		Razem 21,22				7,54	13,68	
		Cena jednostkowa					**21,22**	
		9 Stolarka drzwiowa						

Ceny jednostkowe

Remont łazienki w Zespole Szkolno- Przedszkolnym nr 2 im. Kostka Jagiełły w Zasolu- łazienka przy sali gimnastycznej

Nr	Podstawa	Opis	Jm	Norma	Cena	Robocizna	Materiały	Sprzęt
1	KNR-W 2-02 1025-01 analogia	Ościeżnice stalowe dla drzwi płytowych łazienkowych						
		1 szt.						
		Robocizna						
		Robotnicy	r-g	1,54	36,00	55,44		
		Materiały						
		Ościeżnice drzwiowe stalowe FD1	szt	1	250,00		250	
		Farba olejna do gruntowania	dm3	0,1	45,00		4,5	
		Farba olejna nawierzchniowa	dm3	0,09	40,00		3,6	
		Materiały pomocnicze	%	15			38,715	
		Sprzęt						
		Wyciąg	m-g	0,03	35,00			1,05
		Środek transportowy	m-g	0,02	50,00			1
		Razem koszty bezpośrednie 354,3050				55,4400	296,8150	2,0500
		Koszty pośrednie 60% (R+S) 34,4940				33,2640		1,2300
		Zysk 10% R+S+Kp(R+S) 9,1984				8,8704		0,3280
		Razem 398,00				97,57	296,82	3,61
		Cena jednostkowa					**398,00**	
2	KNR-W 2-02 1022-04 analogia	Skrzydła drzwiowe płytowe wewnętrzne szklone jednos- krzydłowe, łazienkowe, z szybą, oraz otworami wentyla- cyjnymi, klamka, zamek łazienkowy- wraz z powieszeniem otworu drzwiowego						
		1 m2						
		Robocizna						
		Robotnicy	r-g	0,53	36,00	19,08		
		Materiały						
		Skrzydła drzwiowe płytowe wewnętrzne	m2	1	1 200,00		1 200	
		Materiały pomocnicze	%	15			180	
		Sprzęt						
		Wyciąg	m-g	0,04	35,00			1,4
		Środek transportowy	m-g	0,02	50,00			1
		Razem koszty bezpośrednie 1 401,4800				19,0800	1 380,0000	2,4000
		Koszty pośrednie 60% (R+S) 12,8880				11,4480		1,4400
		Zysk 10% R+S+Kp(R+S) 3,4368				3,0528		0,3840
		Razem 1 417,80				33,58	1 380,00	4,22
		Cena jednostkowa					**1 417,80**	
		10 Instalacje elektryczne						
1	kalk. własna	Demontaż istniejących lamp oświetlenowych						
		1 szt.						
		Cena jednostkowa					**50,00**	
2	kalk. własna	Demontaż istniejących przełączników światła						
		1 szt.						
		Cena jednostkowa					**15,00**	
3	KNNR 5 0501- 02	Oprawy oświetleniowe zawieszane LED- do ustalenia z Inwestorem na etapie realizacji robót						
		1 kpl.						
		Robocizna						
		Robotnicy	r-g	1,03	36,00	37,08		
		Materiały						
		Oprawy świetlówkowe	szt	1	250,00		250	
		Klosze	szt	1,04	350,00		364	
		Materiały pomocnicze	%	2.5			15,35	
		Razem koszty bezpośrednie 666,4300				37,0800	629,3500	
		Koszty pośrednie 60% (R+S) 22,2480				22,2480		
		Zysk 10% R+S+Kp(R+S) 5,9328				5,9328		
		Razem 694,61				65,26	629,35	
		Cena jednostkowa					**694,61**	

Ceny jednostkowe

Remont łazienki w Zespole Szkolno- Przedszkolnym nr 2 im. Kostka Jagiełły w Zasolu- łazienka przy sali gimnastycznej

Nr	Podstawa	Opis	Jm	Norma	Cena	Robocizna	Materiały	Sprzęt
4	KNNR 5 1207- 01	Wykucie bruzd dla przewodów wtynkowych w cegle						
		1 m						
		Robocizna						
		Robotnicy	r-g	0,0798	36,00	2,8728		
		Razem koszty bezpośrednie 2,8728				2,8728		
		Koszty pośrednie 60% (R+S) 1,7237				1,7237		
		Zysk 10% R+S+Kp(R+S) 0,4597				0,4597		
		Razem 5,06				5,06		
		Cena jednostkowa					**5,06**	
5	KNNR 5 1208- 01	Zaprawianie bruzd o szerokości do 25 mm						
		1 m						
		Robocizna						
		Robotnicy	r-g	0,0315	36,00	1,134		
		Razem koszty bezpośrednie 1,1340				1,1340		
		Koszty pośrednie 60% (R+S) 0,6804				0,6804		
		Zysk 10% R+S+Kp(R+S) 0,1814				0,1814		
		Razem 2,00				2,00		
		Cena jednostkowa					**2,00**	
6	KNNR 5 0301- 11	Przygotowanie podłoża pod osprzęt instalacyjny moco- wany na zaprawie cementowej lub gipsowej - wykonanie ślepych otworów w podłożu ceglanym						
		1 szt.						
		Robocizna						
		Robotnicy	r-g	0,0914	36,00	3,2904		
		Razem koszty bezpośrednie 3,2904				3,2904		
		Koszty pośrednie 60% (R+S) 1,9742				1,9742		
		Zysk 10% R+S+Kp(R+S) 0,5265				0,5265		
		Razem 5,79				5,79		
		Cena jednostkowa					**5,79**	
7	KNNR 5 0307- 01	Łączniki i przyciski instalacyjne bryzgoszczelne jedno- biegunowe						
		1 szt.						
		Robocizna						
		Robotnicy	r-g	0,231	36,00	8,316		
		Materiały						
		Łączniki bryzgoszczelne	szt	1,02	15,00		15,3	
		Materiały pomocnicze	%	2.5			0,3825	
		Razem koszty bezpośrednie 23,9985				8,3160	15,6825	
		Koszty pośrednie 60% (R+S) 4,9896				4,9896		
		Zysk 10% R+S+Kp(R+S) 1,3306				1,3306		
		Razem 30,32				14,64	15,68	
		Cena jednostkowa					**30,32**	

Tabela elementów

Remont łazienki w Zespole Szkolno- Przedszkolnym nr 2 im. Kostka Jagiełły w Zasolu- łazienka przy sali gimnastycznej

Nr	Opis	Wartość
	REMONT ŁAZIENKI	22 784,07
1	Roboty rozbiórkowe	1 154,29
2	Demontaże	631,43
3	Sanitarne	9 067,21
3.1	Kanalizacja	1 910,36
3.2	Wodociąg	1 582,92
3.3	Biały montaż	5 573,93
4	Wyrównanie posadzek	107,30
6	Licowanie ścian płytkami	5 617,60
7	Układania płytek podłogowych	684,00
8	Malowanie pomieszczeń	859,13
9	Stolarka drzwiowa	3 013,84
10	Instalacje elektryczne	1 649,27
	Razem	22 784,07
	Podatek VAT 23%	5 240,34
	Ogółem kosztorys	**28 024,41**

Zestawienie robocizny

Remont łazienki w Zespole Szkolno- Przedszkolnym nr 2 im. Kostka Jagiełły w Zasolu- łazienka przy sali gimnastycznej

Lp	Nazwa	Jm	Ilość	Cena	Wartość
1	Izolarze gr.II	r-g	0,233	36,00	8,39
2	Malarze gr.II	r-g	0,286	36,00	10,28
3	Montażyści gr.II	r-g	1,469	36,00	52,89
4	Montażyści gr.III	r-g	2,943	36,00	105,94
5	Robotnicy	r-g	38,457	36,00	1 384,47
6	Robotnicy gr.I	r-g	2,468	36,00	88,83
	Razem		**45,856**		**1 650,80**

Zestawienie materiałów

Remont łazienki w Zespole Szkolno- Przedszkolnym nr 2 im. Kostka Jagiełły w Zasolu- łazienka przy sali gimnastycznej

Lp	Nazwa	Jm	Ilość	Cena	Wartość
1	Baterie umywalkowe i zlewozmywakowe stojące, mosiężne jednouchwytowe 15mm	szt	1	500,00	500
2	Farba emulsyjna nawierzchniowa wewnętrzna	dm3	0,715	45,00	32,18
3	Farba olejna do gruntowania	dm3	0,1	45,00	4,5
4	Farba olejna nawierzchniowa	dm3	0,09	40,00	3,6
5	Klej Thermaflex 474	dm3	0,025	15,00	0,37
6	Klipsy montażowe Thermaclips	szt	18	1,50	27
7	Klosze	szt	2,08	350,00	728
8	Kształtki z PCW ciśnieniowe gwintowane 15mm	szt	2	55,00	110
9	Kształtki z PCW ciśnieniowe gwintowane 20mm	szt	3	75,00	225
10	Kształtki z PCW ciśnieniowe łączone na klej 20mm	szt	8	15,00	120
11	Kształtki z PCW kanalizacyjne 75mm	szt	4,51	55,00	248,05
12	Kształtki z PCW kanalizacyjne 110mm	szt	4,9	50,00	245
13	Kształtki z PCW kanalizacyjne 160mm	szt	2,07	50,00	103,5
14	Kształtki z polipropylenu 20mm	szt	1,74	35,00	60,9
15	Łączniki bryzgoszczelne	szt	3,06	15,00	45,9
16	Oprawy świetlówkowe	szt	2	250,00	500
17	Ościeżnice drzwiowe stalowe FD1	szt	1	250,00	250
18	Otuliny Thermaflex FRZ grubości 9mm	m	3,3	35,00	115,5
19	Rury z PCW kanalizacyjne kielichowe 75mm	m	3	55,00	165
20	Rury z PCW kanalizacyjne kielichowe 110mm	m	2,79	60,00	167,4
21	Rury z PCW kanalizacyjne kielichowe 160mm	m	2,52	75,00	189
22	Rury z PCW przepustowe 75mm	m	0,36	55,00	19,8
23	Rury z PCW przepustowe 110mm	m	0,36	65,00	23,4
24	Rury z PCW przepustowe 160mm	m	0,36	75,00	27
25	Rury z polipropylenu 20mm	m	3,3	35,00	115,5
26	Skrzydła drzwiowe płytowe wewnętrzne	m2	1,845	1 200,00	2 214
27	Syfony umywalkowe mosiężne ze spustem	szt	1	50,00	50
28	Taśma Thermatape FR 3x50mm	m	0,18	35,00	6,3
29	Uchwyty do rurociągów z PCW 20mm	szt	4,29	35,00	150,15
30	Uchwyty do rurociągów z PCW 75mm	szt	3,4	50,00	170
31	Uchwyty do rurociągów z PCW 110mm	szt	3,4	50,00	170
32	Uchwyty do rurociągów z PCW 160mm	szt	2,4	15,00	36
33	Umywalki porcelanowe	szt	1	500,00	500
34	Wkręty do płyt gipsowych	kg	0,068	1,00	0,07
35	Wsporniki do umywalek	szt	1	50,00	50
36	Wykonanie sufitu podwieszanego na stelażu	szt	6,936	65,00	450,84
37	Zaprawa cementowa M12	m3	0,074	450,00	33,59
38	Zawory wodne czerpalne żeliwne, ocynkowane 20mm	szt	1	250,00	250
39	Zawory wodne przelotowe proste 15mm	szt	1	250,00	250
40	Złącza elastyczne z tworzyw sztucznych	szt	1	15,00	15
	Razem				**8 372,55**
	Materiały pomocnicze				460,38
	Razem				**8 832,93**

Zestawienie sprzętu

Remont łazienki w Zespole Szkolno- Przedszkolnym nr 2 im. Kostka Jagiełły w Zasolu- łazienka przy sali gimnastycznej

Lp	Nazwa	Jm	Ilość	Cena	Wartość
1	Ciągnik kołowy 55-63kW (75-85KM)	m-g	0,407	50,00	20,36
2	Przyczepa skrzyniowa 3,5t	m-g	0,407	55,00	22,39
3	Środek transportowy	m-g	0,551	50,00	27,55
4	Wyciąg	m-g	0,25	35,00	8,74
	Razem		**1,615**		**79,04**